KÄRCHER

makes a difference

HD 5/12 C, HD 5/12 CX
HD 5/13 C, HD 5/13 CX
HD 5/15 C, HD 5/15 CX
HD 5/17 C, HD 5/17 CX
HD 6/13 C, HD 6/13 CX

Deutsch	6
English	18
Français	30
Italiano	43
Nederlands	56
Español	68
Português	81
Dansk	94
Norsk	106
Svenska	118
Suomi	130
Ελληνικά	142
Türkçe	155
Русский	167
Magyar	181
Čeština	193
Slovenščina	205
Polski	217
Româneşte	230
Slovenčina	243
Hrvatski	255
Srpski	267
Български	279
Eesti	292
Latviešu	304
Lietuviškai	316
Українська	328
中文	341

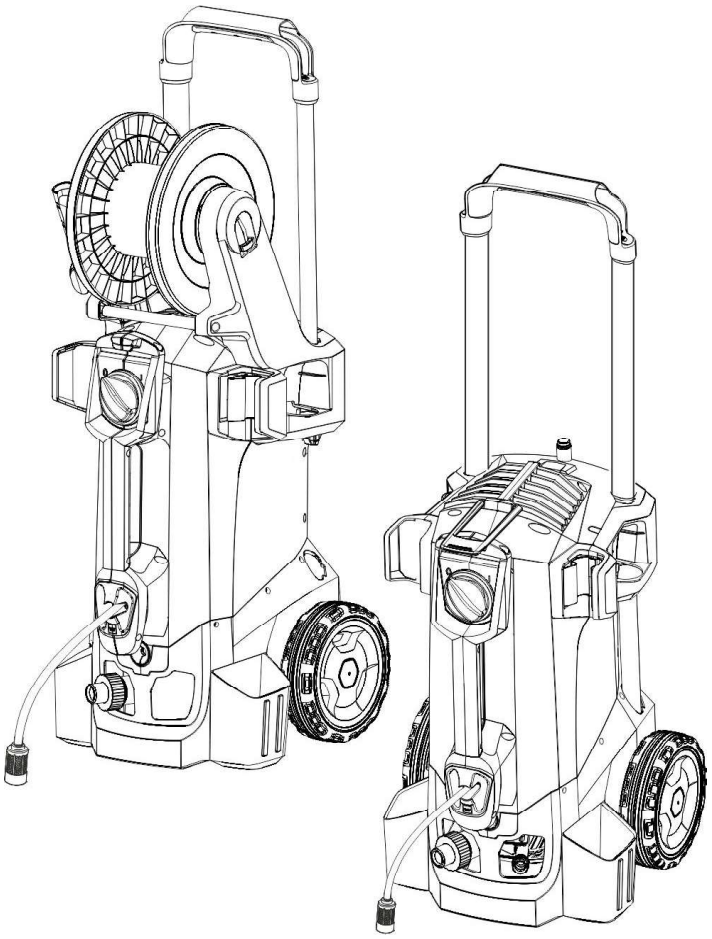

Register and win!
www.kaercher.com/register-and-win

001

59668960 04/16

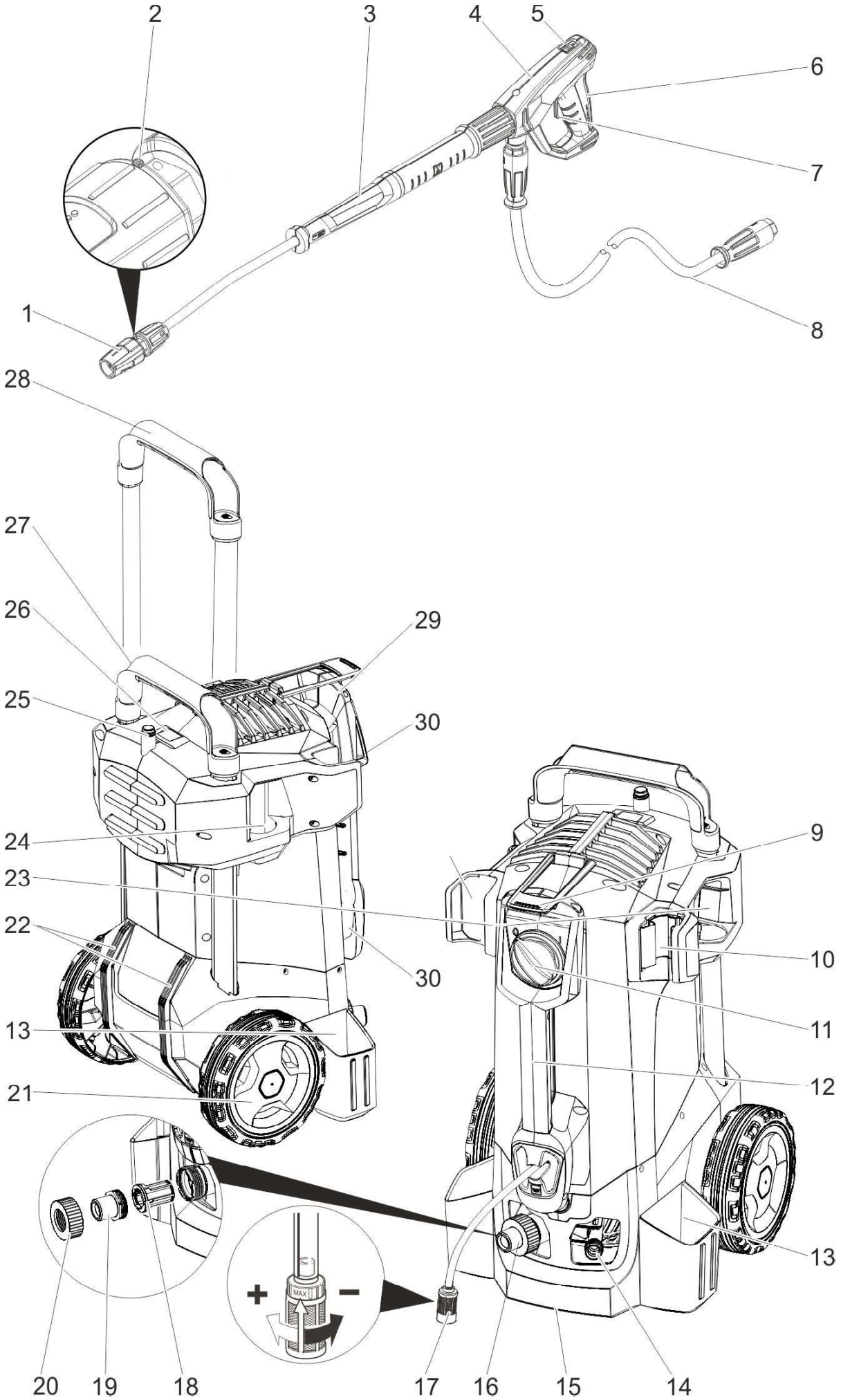
1
2
3
4
5
6
7
8
9
10
11
12
13
13
14
15
16
17
18
19
20
21
22
23
24
25
26
27
28
29
30
30
MAX
+
–

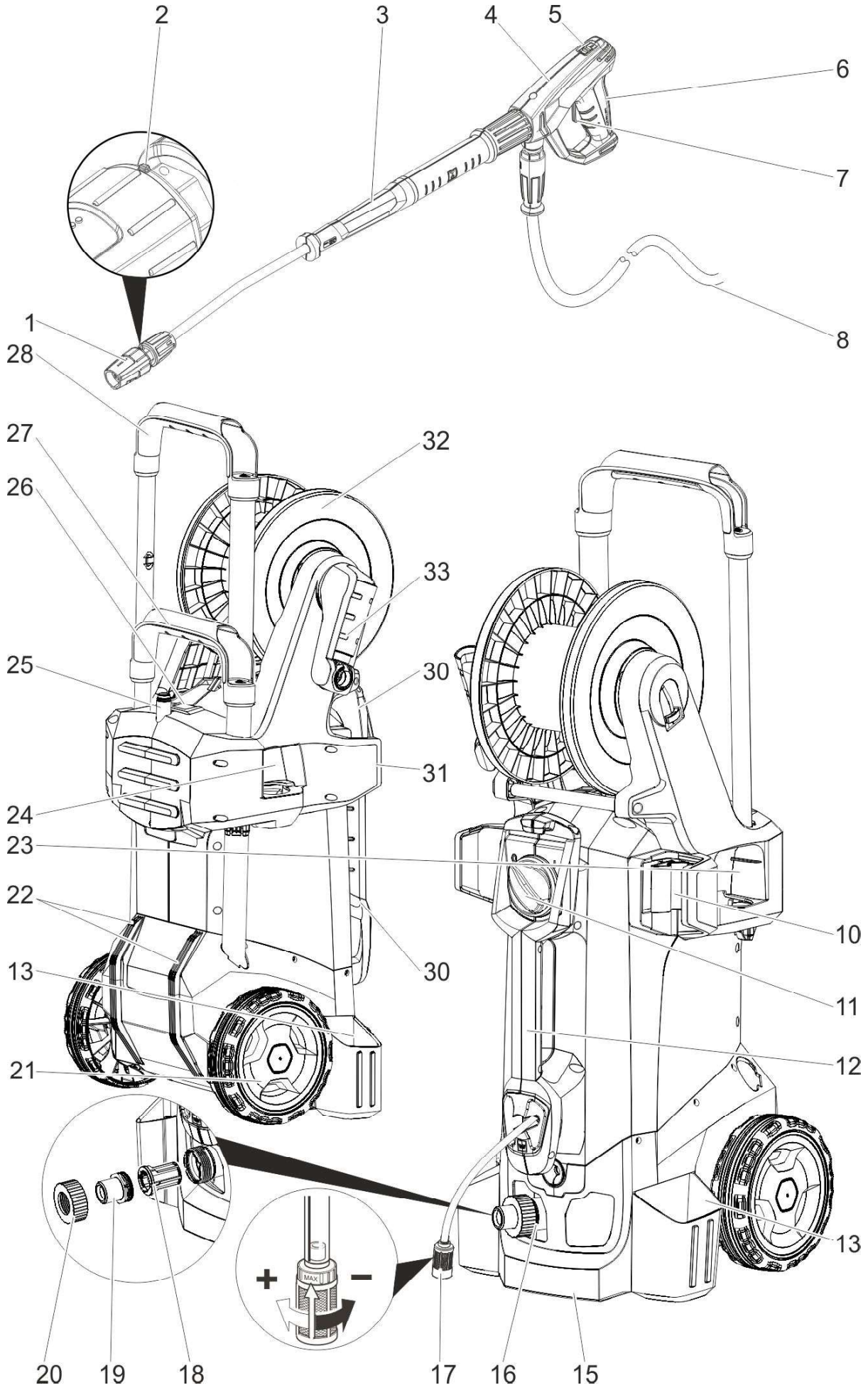
2
3
4
5
6
7
8
1
28
27
26
25
24
23
22
13
21
20
19
18
17
16
15
32
33
30
31
30
10
11
12
13
+
MAX
–

Lesen Sie vor der ersten Benutzung Ihres Gerätes diese Originalbetriebsanleitung, handeln Sie danach und bewahren Sie diese für späteren Gebrauch oder für Nachbesitzer auf.

Inhaltsverzeichnis

Geräteelemente	DE	1
Sicherheitshinweise	DE	1
Bestimmungsgemäße Verwendung	DE	2
Sicherheitseinrichtungen	DE	2
Umweltschutz	DE	2
Vor Inbetriebnahme	DE	3
Inbetriebnahme	DE	3
Bedienung	DE	4
Transport	DE	6
Lagerung	DE	7
Pflege und Wartung	DE	7
Hilfe bei Störungen	DE	7
Zubehör und Ersatzteile	DE	8
Garantie	DE	8
EU-Konformitätserklärung	DE	8
Technische Daten	DE	9

Geräteelemente

Bitte Bildseite vorne ausklappen

1 Düse
2 Markierung der Düse
3 Strahlrohr EASY!Lock
4 Handspritzpistole EASY!Lock
5 Sicherungsraste
6 Abzugshebel
7 Sicherungshebel
8 Hochdruckschlauch EASY!Lock
9 Gummiband (nicht bei Geräten mit Schlauchtrommel)
10 Strahlrohrhalter mit Klemmung, für den Transport
11 Geräteschalter
12 Tragegriff
13 Köcher Strahlrohr
14 Hochdruckanschluss EASY!Lock
15 Haltegriff
16 Wasseranschluss
17 Reinigungsmittel-Saugschlauch mit Filter und Reinigungsmitteldosierung
18 Sieb
19 Schlauchstutzen
20 Überwurfmutter
21 Radkappe
22 Gleitkufe/Stehkufe
23 Düsenablage für Rotordüse (Rotordüse nur bei Variante HD...Plus im Lieferumfang)
24 Düsenablage für Dreifachdüse
25 Transporthalterung für Flächenreiniger
26 Entriegelung Schubbügel
27 Schubbügel, unten (eingeschoben)
28 Schubbügel, oben (ausgezogen)
29 Schlauchablage
30 Kabelhalter
31 Strahlrohrhalter ohne Klemmung
32 Schlauchtrommel
33 Kurbel

Farbkennzeichnung

– Bedienelemente für den Reinigungsprozess sind gelb.
– Bedienelemente für die Wartung und den Service sind hellgrau.

Sicherheitshinweise

– Vor erster Inbetriebnahme Sicherheitshinweise Nr. 5.951-949.0 unbedingt lesen!
– Jeweilige nationale Vorschriften des Gesetzgebers für Flüssigkeitsstrahler beachten.
– Jeweilige nationale Vorschriften des Gesetzgebers zur Unfallverhütung beachten. Flüssigkeitsstrahler müssen regelmäßig geprüft und das Ergebnis der Prüfung schriftlich festgehalten werden.
– Am Gerät/Zubehör dürfen keine Veränderungen vorgenommen werden.

Gefahrenstufen

⚠ ***GEFAHR***

Hinweis auf eine unmittelbar drohende Gefahr, die zu schweren Körperverletzungen oder zum Tod führt.

⚠ ***WARNUNG***

Hinweis auf eine möglicherweise gefährliche Situation, die zu schweren Körperverletzungen oder zum Tod führen kann.

⚠ ***VORSICHT***

Hinweis auf eine möglicherweise gefährliche Situation, die zu leichten Verletzungen führen kann.

ACHTUNG
Hinweis auf eine möglicherweise gefährliche Situation, die zu Sachschäden führen kann.

Symbole auf dem Gerät

Hochdruckstrahlen können bei unsachgemäßem Gebrauch gefährlich sein. Der Strahl darf nicht auf Personen, Tiere, aktive elektrische Ausrüstung oder auf das Gerät selbst gerichtet werden.
Gemäß gültiger Vorschriften darf das Gerät nie ohne Systemtrenner am Trinkwassernetz betrieben werden. Es ist ein geeigneter Systemtrenner der Fa. KÄRCHER oder alternativ ein Systemtrenner gemäß EN 12729 Typ BA zu verwenden.

Wasser, das durch einen Systemtrenner geflossen ist, wird als nicht trinkbar eingestuft.

Bestimmungsgemäße Verwendung

Diesen Hochdruckreiniger ausschließlich verwenden
- zum Reinigen mit dem Niederdruckstrahl und Reinigungsmittel (z.B. Reinigen von Maschinen, Fahrzeugen, Bauwerken, Werkzeugen),
- zum Reinigen mit Hochdruckstrahl ohne Reinigungsmittel (z.B. Reinigen von Fassaden, Terrassen, Gartengeräten).

Für hartnäckige Verschmutzungen empfehlen wir eine Rotordüse (nur bei Variante HD...Plus im Lieferumfang)

Anforderungen an die Wasserqualität:
ACHTUNG
Als Hochdruckmedium darf nur sauberes Wasser verwendet werden. Verschmutzungen führen zu vorzeitigem Verschleiß oder Ablagerungen im Gerät.
Wird Recyclingwasser verwendet, dürfen folgende Grenzwerte nicht überschritten werden.

pH-Wert	6,5...9,5
elektrische Leitfähigkeit *	Leitfähigkeit Frischwasser +1200 µS/cm
absetzbare Stoffe **	< 0,5 mg/l
abfiltrierbare Stoffe ***	< 50 mg/l
Kohlenwasserstoffe	< 20 mg/l
Chlorid	< 300 mg/l
Sulfat	< 240 mg/l
Kalzium	< 200 mg/l
Gesamthärte	< 28 °dH < 50 °TH < 500 ppm (mg $CaCO_3$/l)
Eisen	< 0,5 mg/l
Mangan	< 0,05 mg/l
Kupfer	< 2 mg/l
Aktivchlor	< 0,3 mg/l
frei von üblen Gerüchen	
* Maximum insgesamt 2000 µS/cm ** Probevolumen 1 l, Absetzzeit 30 min *** keine abrasiven Stoffe	

Sicherheitseinrichtungen

Sicherheitseinrichtungen dienen dem Schutz des Benutzers und dürfen nicht außer Kraft gesetzt oder in ihrer Funktion umgangen werden.

Druckschalter

Wird der Abzugshebel an der Handspritzpistole losgelassen, schaltet der Druckschalter die Pumpe ab, der Hochdruckstrahl stoppt. Wird der Abzugshebel gezogen, schaltet die Pumpe wieder ein.

Umweltschutz

	Die Verpackungsmaterialien sind recyclebar. Bitte werfen Sie die Verpackungen nicht in den Hausmüll, sondern führen Sie diese einer Wiederverwertung zu.

	Altgeräte enthalten wertvolle recyclingfähige Materialien, die einer Verwertung zugeführt werden sollten. Batterien, Öl und ähnliche Stoffe dürfen nicht in die Umwelt gelangen. Bitte entsorgen Sie Altgeräte deshalb über geeignete Sammelsysteme.

Elektrische und elektronische Geräte enthalten oft Bestandteile, die bei falschem Umgang oder falscher Entsorgung eine potentielle Gefahr für die menschliche Gesundheit und die Umwelt darstellen können. Für den ordnungsgemäßen Betrieb des Gerätes sind diese Bestandteile jedoch notwendig. Mit diesem Symbol gekennzeichnete Geräte dürfen nicht mit dem Hausmüll entsorgt werden.

Hinweise zu Inhaltsstoffen (REACH)

Aktuelle Informationen zu Inhaltsstoffen finden Sie unter:

www.kaercher.de/REACH

Vor Inbetriebnahme

Zubehör montieren

➔ Radkappen befestigen.

Hinweis: Das EASY!Lock-System verbindet Komponenten durch ein Schnellgewinde mit nur einer Umdrehung schnell und sicher.

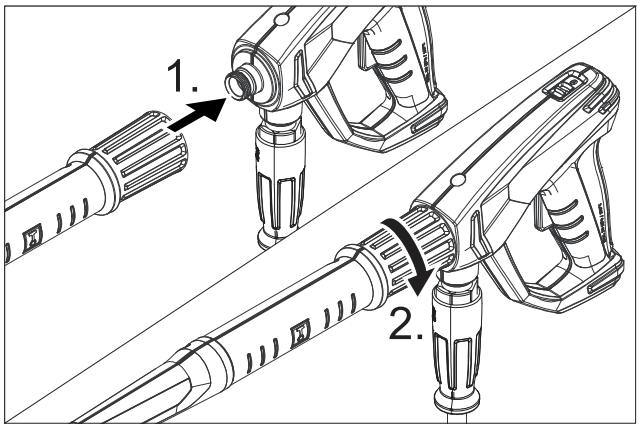

➔ Düse auf das Strahlrohr montieren (Markierung auf dem Stellring oben) und handfest anziehen (EASY!Lock).

➔ Strahlrohr mit Handspritzpistole verbinden und handfest anziehen (EASY!Lock).

➔ Entriegelung Schubbügel lösen.

➔ Schubbügel auf Endstellung herausziehen.

Bei Geräten ohne Schlauchtrommel:

➔ Hochdruckschlauch mit Handspritzpistole und Hochdruckanschluss des Gerätes verbinden und handfest anziehen (EASY!Lock).

Bei Geräten mit Schlauchtrommel:

➔ Kurbel in die Schlauchtrommelwelle einstecken und einrasten.

➔ Hochdruckschlauch vor dem Aufwickeln gestreckt auslegen.

➔ Hochdruckschlauch durch Drehen der Kurbel in gleichmäßigen Lagen auf die Schlauchtrommel aufwickeln. Drehrichtung so wählen, dass der Hochdruckschlauch nicht geknickt wird.

➔ Hochdruckschlauch mit Handspritzpistole verbinden und handfest anziehen (EASY!Lock).

Inbetriebnahme

⚠ ***WARNUNG***

Verletzungsgefahr! Gerät, Zubehör, Zuleitungen und Anschlüsse müssen in einwandfreiem Zustand sein. Falls der Zustand nicht einwandfrei ist, darf das Gerät nicht benutzt werden.

Elektrischer Anschluss

⚠ ***GEFAHR***

Verletzungsgefahr durch elektrischen Schlag.

– *Das Gerät muss zwingend mit einem Stecker an das elektrische Netz angeschlossen werden. Eine nicht trennbare Verbindung mit dem Stromnetz ist verboten. Der Stecker dient zur Netztrennung.*
– *Stecker und Kupplung einer verwendeten Verlängerungsleitung müssen wasserdicht sein.*
– *Verlängerungskabel mit ausreichendem Querschnitt verwenden (siehe „Technische Daten“) und ganz von der Kabeltrommel abwickeln.*

Anschlusswerte siehe Typenschild/Technische Daten.

➔ Netzkabel abwickeln und auf dem Boden ablegen.

➔ Netzstecker in eine Steckdose stecken.

Wasseranschluss

Anschluss an die Wasserleitung

⚠ ***WARNUNG***

Vorschriften des Wasserversorgungsunternehmens beachten.

Gemäß gültiger Vorschriften darf das Gerät nie ohne Systemtrenner am Trinkwassernetz betrieben werden. Es ist ein geeigneter Systemtrenner der Fa. KÄRCHER oder alternativ ein Systemtrenner gemäß EN 12729 Typ BA zu verwenden.

Wasser, das durch einen Systemtrenner geflossen ist, wird als nicht trinkbar eingestuft.

⚠ ***VORSICHT***

Systemtrenner immer an der Wasserversorgung, niemals direkt am Gerät anschließen.

Anschlusswerte siehe Technische Daten.

➔ Zulaufschlauch (Mindestlänge 7,5 m, Mindestdurchmesser 1/2“) am Wasseranschluss des Gerätes und am Wasserzulauf (zum Beispiel Wasserhahn) anschließen.

Hinweis:

Der Zulaufschlauch ist nicht im Lieferumfang enthalten.

➔ Wasserzulauf öffnen.

Wasser aus offenen Behältern ansaugen

➔ Saugschlauch mit Filter (Bestell-Nr. 4.440-238.0) am Wasseranschluss anschrauben.

➔ Gerät entlüften:
Düse vom Strahlrohr abschrauben.
Gerät so lange laufen lassen bis das Wasser blasenfrei austritt.
Eventuell Gerät 10 Sekunden laufen lassen – dann Geräteschalter ausschalten. Vorgang mehrmals wiederholen.

➔ Gerät ausschalten und Düse wieder aufschrauben.

Bedienung

⚠ ***GEFAHR***

Explosionsgefahr!

Keine brennbaren Flüssigkeiten versprühen.

Beim Einsatz des Gerätes in Gefahrbereichen (z.B. Tankstellen) sind die entsprechenden Sicherheitsvorschriften zu beachten.

Verletzungsgefahr! Beim Arbeiten Handspritzpistole und Strahlrohr mit beiden Händen halten.

Verletzungsgefahr! Der Abzugshebel und der Sicherungshebel dürfen bei Betrieb nicht festgeklemmt werden.

Verletzungsgefahr! Bei defektem Sicherungshebel Kundendienst aufsuchen.

Verletzungsgefahr durch Hochdruckwasserstrahl. Vor allen Arbeiten am Gerät Sicherungsraste an der Handspritzpistole nach vorne schieben.

⚠ ***VORSICHT***

Motoren nur an Stellen mit entsprechendem Ölabscheider reinigen (Umweltschutz).

Handspritzpistole öffnen/schließen

➔ Handspritzpistole öffnen: Sicherungshebel und Abzugshebel betätigen.

➔ Handspritzpistole schließen: Sicherungshebel und Abzugshebel loslassen.

Betrieb mit Hochdruck

Das Gerät kann stehend oder liegend betrieben werden.

Hinweis:

Das Gerät ist mit einem Druckschalter ausgestattet. Der Motor läuft nur an, wenn die Handspritzpistole geöffnet ist.

➔ Gerät mit Schlauchtrommel:
Hochdruckschlauch ganz von der Schlauchtrommel abrollen.

➔ Geräteschalter auf „I“ stellen.

➔ Handspritzpistole entsichern, dazu Sicherungsraste nach hinten schieben.

➔ Handspritzpistole öffnen.

Strahlart wählen

➔ Handspritzpistole schließen.
➔ Gehäuse der Düse drehen, bis das gewünschte Symbol mit der Markierung übereinstimmt:

	Hochdruck-Rundstrahl (0°) für besonders hartnäckige Verschmutzungen
CHEM	Niederdruck-Flachstrahl (CHEM) für den Betrieb mit Reinigungsmittel oder Reinigen mit geringem Druck
	Hochdruck-Flachstrahl (25°) für großflächige Verschmutzungen

Betrieb mit Reinigungsmittel

⚠ ***WARNUNG***

Ungeeignete Reinigungsmittel können das Gerät und das zu reinigende Objekt beschädigen. Nur Reinigungsmittel verwenden, die von Kärcher freigegeben sind. Dosierempfehlung und Hinweise, die den Reinigungsmitteln beigegeben sind, beachten. Zum Schonen der Umwelt sparsam mit Reinigungsmitteln umgehen Sicherheitshinweise auf den Reinigungsmitteln beachten.

Kärcher-Reinigungsmittel garantieren ein störungsfreies Arbeiten. Bitte lassen Sie sich beraten oder fordern Sie unseren Katalog oder unsere Reinigungsmittel-Informationsblätter an.

➔ Reinigungsmittel-Saugschlauch herausziehen.
➔ Ansaugmenge der Reinigungsmittellösung am Reinigungsmittelfilter einstellen.
➔ Reinigungsmittel-Saugschlauch in einen Behälter mit Reinigungsmittel hängen.
➔ Düse auf „CHEM“ stellen.

Empfohlene Reinigungsmethode

➔ Reinigungsmittel sparsam auf die trockene Oberfläche sprühen und einwirken (nicht trocknen) lassen.
➔ Gelösten Schmutz mit dem Hochdruckstrahl abspülen.
➔ Nach dem Betrieb Ansaugmenge am Reinigungsmittelfilter auf maximale Menge einstellen.
➔ Gerät starten und eine Minute lang klarspülen.

Betrieb unterbrechen

➔ Handspritzpistole schließen.
Das Gerät schaltet sich ab.
➔ Handspritzpistole sichern, dazu Sicherungsraste nach vorne schieben.

Hinweis:

Beim Ausschalten des Gerätes wird der Wasserdruck um ca. 70% abgesenkt. Dadurch sinkt die Betätigungskraft der Handspritzpistole und die Lebensdauer des Gerätes erhöht sich.

Nach der Unterbrechung:

➔ Handspritzpistole entsichern, dazu Sicherungsraste nach hinten schieben.
➔ Handspritzpistole öffnen.
Das Gerät schaltet sich wieder ein.

Gerät ausschalten

➔ Wasserzulauf schließen.
➔ Handspritzpistole öffnen.
➔ Pumpe mit Geräteschalter einschalten und 5-10 Sekunden laufen lassen.
➔ Handspritzpistole schließen.
➔ Geräteschalter auf „0/OFF“ stellen.
➔ Netzstecker nur mit trockenen Händen aus Steckdose ziehen.
➔ Wasseranschluss entfernen.
➔ Handspritzpistole betätigen, bis Gerät drucklos ist.
➔ Handspritzpistole sichern, dazu Sicherungsraste nach vorne schieben.

Gerät aufbewahren

➔ Strahlrohr mit Handspritzpistole in den Köcher Strahlrohr stellen und im Strahlrohrhalter einrasten.
➔ Anschlusskabel um den Kabelhalter wickeln.
➔ Hochdruckschlauch aufwickeln, über die Schlauchablage hängen und mit dem Gummiband sichern.
oder
Hochdruckschlauch auf die Schlauchtrommel aufwickeln. Griff der Kurbel umklappen.
➔ Stecker mit montiertem Clip befestigen.
➔ Entriegelung Schubbbügel drücken und Schubbügel einschieben.

Frostschutz

ACHTUNG

Frost zerstört das nicht vollständig von Wasser entleerte Gerät.

Gerät an einem frostfreien Ort aufbewahren.

Ist eine frostfreie Lagerung nicht möglich:

➔ Wasser ablassen.

➔ Handelsübliches Frostschutzmittel durch das Gerät pumpen.

Hinweis:

Handelsübliches Frostschutzmittel für Automobile auf Glykolbasis verwenden. Handhabungsvorschriften des Frostschutzmittelherstellers beachten.

➔ Gerät max. 1 Minute laufen lassen bis Pumpe und Leitungen leer sind.

Transport

⚠ ***VORSICHT***

Verletzungs- und Beschädigungsgefahr! Gewicht des Gerätes beim Transport beachten.

ACHTUNG

Abzugshebel während des Transports vor Beschädigung schützen.

➔ Zum Transport über längere Strecken Gerät am Schubbügel hinter sich herziehen.

➔ Zum Tragen Gerät an den Griffen festhalten.

➔ Zum Treppensteigen Gerät Stufe um Stufe hochziehen. Die Gleitkufen schützen das Gehäuse vor Beschädigung.

➔ Beim Transport in Fahrzeugen Gerät nach den jeweils gültigen Richtlinien gegen Rutschen und Kippen sichern.

Transporthalter für Flächenreiniger

➔ Anschlusstutzen des Flächenreinigers auf den Dorn am Hochdruckreiniger stecken.

➔ Überwurfmutter ca. 1 Umdrehung aufschrauben.

Krantransport

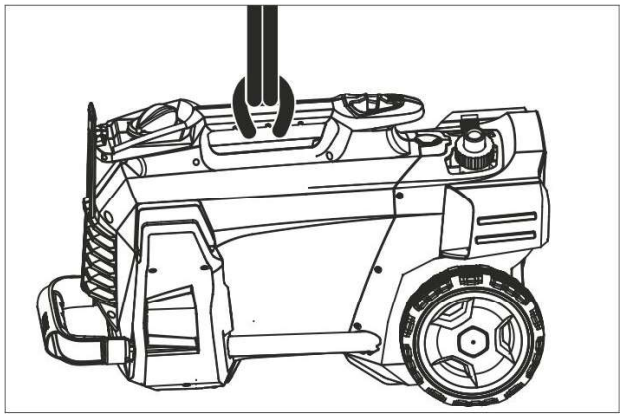

➔ Hebeeinrichtung am Tragegriff des Geräts befestigen.

Sicherheitshinweise zur Verkranung

⚠ ***GEFAHR***

Verletzungsgefahr durch herunterfallendes Gerät.

- *Die örtlichen Unfallverhütungsvorschriften und Sicherheitshinweise beachten.*
- *Vor jedem Krantransport Tragegriff auf Beschädigung kontrollieren.*
- *Vor jedem Krantransport Hebezeug auf Beschädigung kontrollieren.*
- *Gerät nur am Tragegriff anheben.*
- *Keine Anschlagketten verwenden.*
- *Hebeeinrichtung vor unbeabsichtigem Aushängen der Last sichern.*
- *Strahlrohr mit Handspritzpistole, Düsen, Flächenreiniger und andere lose Gegenstände vor dem Krantransport entfernen.*
- *Während des Hebevorgangs keine Gegenstände auf dem Gerät transportieren.*
- *Das Gerät darf nur durch Personen mit dem Kran transportiert werden, die in der Bedienung des Krans unterwiesen sind.*
- *Nicht unter die Last stehen.*
- *Darauf achten, dass sich im Gefahrenbereich des Krans keine Personen aufhalten.*
- *Gerät nicht unbeaufsichtigt am Kran hängen lassen.*

Lagerung

⚠ ***VORSICHT***

Verletzungs- und Beschädigungsgefahr! Gewicht des Gerätes bei Lagerung beachten.

Dieses Gerät darf nur in Innenräumen gelagert werden.

Pflege und Wartung

⚠ ***GEFAHR***

Verletzungsgefahr durch unabsichtlich anlaufendes Gerät und elektrischen Schlag. Vor allen Arbeiten am Gerät, Gerät ausschalten und Netzstecker ziehen.

Sicherheitsinspektion/ Wartungsvertrag

Mit Ihrem Händler können Sie eine regelmäßige Sicherheitsinspektion vereinbaren oder einen Wartungsvertrag abschließen. Bitte lassen Sie sich beraten.

Vor jedem Betrieb

➔ Anschlusskabel auf Schaden prüfen (Gefahr durch elektrischen Schlag), beschädigtes Anschlusskabel unverzüglich durch autorisierten Kundendienst/ Elektrofachkraft austauschen lassen.

➔ Hochdruckschlauch auf Beschädigung überprüfen (Berstgefahr). Beschädigten Hochdruckschlauch unverzüglich austauschen.

➔ Gerät (Pumpe) auf Dichtheit prüfen. 3 Tropfen Wasser pro Minute sind zulässig und können an der Geräteunterseite austreten. Bei stärkerer Undichtigkeit Kundendienst aufsuchen.

Wöchentlich

➔ Sieb im Wasseranschluss reinigen.

➔ Filter am Reinigungsmittel-Saugschlauch reinigen.

Alle 500 Betriebsstunden, mindestens jährlich

➔ Wartung des Gerätes vom Kundendienst durchführen lassen.

Sieb im Wasseranschluss reinigen

➔ Überwurfmutter abschrauben.

➔ Schlauchstutzen mit Sieb herausziehen.

➔ Sieb äußerlich reinigen und abspülen.

Hinweis:

Sechskant des Schlauchstutzens zum Anschluss in Gerät ausrichten.

➔ Schlauchstutzen mit Sieb einsetzen und Überwurfmutter festziehen.

Hilfe bei Störungen

⚠ ***GEFAHR***

Verletzungsgefahr durch unabsichtlich anlaufendes Gerät und elektrischen Schlag.

– *Vor allen Arbeiten am Gerät, Gerät ausschalten und Netzstecker ziehen.*
– *Elektrische Bauteile nur vom autorisierten Kundendienst prüfen und reparieren lassen.*
– *Bei Störungen, die in diesem Kapitel nicht genannt sind, im Zweifelsfall und bei ausdrücklichem Hinweis einen autorisierten Kundendienst aufsuchen.*

Gerät läuft nicht

➔ Anschlusskabel auf Schaden prüfen.

➔ Netzspannung prüfen.

➔ Ist das Gerät überhitzt:
Geräteschalter auf „0“ stellen.
Gerät mindestens 15 Minuten lang abkühlen lassen.
Geräteschalter auf „1“ stellen.

➔ Bei elektrischem Defekt Kundendienst aufsuchen.

Gerät kommt nicht auf Druck

➔ Düse auf „Hochdruck“ stellen.

➔ Gerät entlüften (siehe „Inbetriebnahme“).

➔ Sieb im Wasseranschluss reinigen.

➔ Wasserzulaufmenge prüfen (siehe Technische Daten).

➔ Düse reinigen.

➔ Düse ersetzen.

➔ Bei Bedarf Kundendienst aufsuchen.

Pumpe undicht

3 Tropfen Wasser pro Minute sind zulässig und können an der Geräteunterseite austreten.

➔ Bei stärkerer Undichtigkeit Gerät durch Kundendienst prüfen lassen.

Pumpe klopft

- ➔ Saugleitungen für Wasser und Reinigungsmittel auf Undichtheit prüfen.
- ➔ Ansaugmenge am Reinigungsmittelfilter auf minimale Menge einstellen.
- ➔ Gerät entlüften (siehe „Inbetriebnahme“).
- ➔ Bei Bedarf Kundendienst aufsuchen.

Reinigungsmittel wird nicht angesaugt

- ➔ Düse auf „CHEM“ stellen.
- ➔ Ansaugmenge am Reinigungsmittelfilter erhöhen.
- ➔ Reinigungsmittel-Saugschlauch mit Filter prüfen/reinigen.
- ➔ Bei Bedarf Kundendienst aufsuchen.

Zubehör und Ersatzteile

Nur Original-Zubehör und Original-Ersatzteile verwenden, sie bieten die Gewähr für einen sicheren und störungsfreien Betrieb des Gerätes.
Informationen über Zubehör und Ersatzteile finden Sie unter www.kaercher.com.

Garantie

In jedem Land gelten die von unserer zuständigen Vertriebsgesellschaft herausgegebenen Garantiebedingungen. Etwaige Störungen an Ihrem Gerät beseitigen wir innerhalb der Garantiefrist kostenlos, sofern ein Material- oder Herstellungsfehler die Ursache sein sollte. Im Garantiefall wenden Sie sich bitte mit Kaufbeleg an Ihren Händler oder die nächste autorisierte Kundendienststelle.

EU-Konformitätserklärung

Hiermit erklären wir, dass die nachfolgend bezeichnete Maschine aufgrund ihrer Konzipierung und Bauart sowie in der von uns in Verkehr gebrachten Ausführung den einschlägigen grundlegenden Sicherheits- und Gesundheitsanforderungen der EU-Richtlinien entspricht. Bei einer nicht mit uns abgestimmten Änderung der Maschine verliert diese Erklärung ihre Gültigkeit.

Produkt: Hochdruckreiniger
Typ: 1.520-xxx

Einschlägige EU-Richtlinien
2006/42/EG (+2009/127/EG)
2014/30/EU
2000/14/EG

Angewandte harmonisierte Normen
EN 60335–1
EN 60335–2–79
EN 55014–1: 2006+A1: 2009+A2: 2011
EN 55014–2: 1997+A1: 2001+A2: 2008
EN 62233: 2008
EN 61000–3–2: 2006+A1: 2009+A2: 2009
EN 61000–3–3: 2008
HD 5/12 C, HD 5/12 CX, HD 513 C, HD 5/13 CX
EN 61000–3–11: 2000
HD 5/15 C, HD 5/15 CX, HD 5/17 C, HD 5/17 CX, HD 6/13 C, HD 6/13 CX

Angewandtes Konformitätsbewertungsverfahren
2000/14/EG: Anhang V

Schallleistungspegel dB(A)
HD 5/12 C, HD 5/13 C, HD 5/15 C, HD 5/17 C, HD 6/13 C
Gemessen: 86
Garantiert: 88
HD 5/12 CX, HD 5/13 CX, HD 5/17 CX, HD 6/13 CX
Gemessen: 89
Garantiert: 92
HD 5/15 CX
Gemessen: 87
Garantiert: 90

Die Unterzeichnenden handeln im Auftrag und mit Vollmacht der Geschäftsführung.

H. Jenner — CEO
S. Reiser — Head of Approbation

Dokumentationsbevollmächtigter:
S. Reiser

Alfred Kärcher GmbH & Co. KG
Alfred-Kärcher-Str. 28 - 40
71364 Winnenden (Germany)
Tel.: +49 7195 14-0
Fax: +49 7195 14-2212

Winnenden, 2016/03/01

Technische Daten

Typ		HD 5/12 C HD 5/12 CX	HD 5/12 C HD 5/12 CX	HD 5/12 C HD 5/12 CX
		EU	GB	CH
Netzanschluss				
Spannung	V	230	230...240	230
Stromart	Hz	1~ 50		
Anschlussleistung	kW	2,5	2,5	2,2
Absicherung (träge, Char. C)	A	16	13	10
Schutzart	--	IPX5		
Verlängerungskabel 30 m	mm^2	2,5		
Wasseranschluss				
Zulauftemperatur (max.)	°C	60		
Zulaufmenge (min.)	l/min	12		
Saughöhe aus offenem Behälter (20 °C)	m	0,5		
Zulaufdruck (max.)	MPa	1		
Leistungsdaten				
Arbeitsdruck Wasser (mit Standarddüse)	MPa	12	12	11,5
Düsengröße der Standarddüse	--	035	035	038
Max. Betriebsüberdruck	MPa	17,5	17,5	17,1
Fördermenge, Wasser	l/min	8,3		
Reinigungsmittelansaugung	l/h	0...25		
Rückstoßkraft der Handspritzpistole (max.)	N	21,3		
Ermittelte Werte gemäß EN 60335-2-79				
Hand-Arm Vibrationswert	m/s^2	3,6		
Unsicherheit K	m/s^2	0,9		
Schalldruckpegel L_{pA} (CX)	dB(A)	72 (75)		
Unsicherheit K_{pA}	dB(A)	3		
Schallleistungspegel L_{WA} + Unsicherheit K_{WA} (CX)	dB(A)	88 (92)		
Maße und Gewichte				
Länge	mm	380		
Breite (CX)	mm	360 (370)		
Höhe	mm	930		
Typisches Betriebsgewicht (CX)	kg	23,7 (26)		

Typ		HD 5/12 C	HD 5/12 C	HD 5/12 C	HD 5/13 C
		HD 5/12 CX			HD 5/13 CX
		AU	KAP	SA	EU
Netzanschluss					
Spannung	V	240	220		230
Stromart	Hz	1~ 50	1~60		1~50
Anschlussleistung	kW	2,2	2,4		2,6
Absicherung (träge, Char. C)	A	10	15	13	16
Schutzart	--	IPX5			
Verlängerungskabel 30 m	mm^2	2,5			
Wasseranschluss					
Zulauftemperatur (max.)	°C	60			
Zulaufmenge (min.)	l/min	12			
Saughöhe aus offenem Behälter (20 °C)	m	0,5			
Zulaufdruck (max.)	MPa	1			
Leistungsdaten					
Arbeitsdruck Wasser (mit Standarddüse)	MPa	11,5	12		13
Düsengröße der Standarddüse	--	038	036		034
Max. Betriebsüberdruck	MPa	17,1	18		17,5
Fördermenge, Wasser	l/min	8,3			
Reinigungsmittelansaugung	l/h	0...25			
Rückstoßkraft der Handspritzpistole (max.)	N	21,3			22,2
Ermittelte Werte gemäß EN 60335-2-79					
Hand-Arm Vibrationswert	m/s^2	3,6	4,2		3,6
Unsicherheit K	m/s^2	0,9			
Schalldruckpegel L_{pA} (CX)	dB(A)	72 (75)	74		72 (75)
Unsicherheit K_{pA}	dB(A)	3			
Schallleistungspegel L_{WA} + Unsicherheit K_{WA} (CX)	dB(A)	88 (92)	90		88 (92)
Maße und Gewichte					
Länge	mm	380			
Breite (CX)	mm	360 (370)			
Höhe	mm	930			
Typisches Betriebsgewicht (CX)	kg	23,7 (26)	25,2		23,7 (26)

Typ		HD 5/15 C	HD 5/17 C	HD 5/17 C	HD 6/13 C
		HD 5/15 CX	HD 5/17 CX	HD 5/17 CX	HD 6/13 CX
		EU	EU	KAP	EU
Netzanschluss					
Spannung	V	230		220	230
Stromart	Hz	1~ 50		1~60	1~ 50
Anschlussleistung	kW	2,8	3,0	3,0	2,9
Absicherung (träge, Char. C)	A	16		15	16
Schutzart	--	IPX5			
Verlängerungskabel 30 m	mm^2	2,5			
Wasseranschluss					
Zulauftemperatur (max.)	°C	60			
Zulaufmenge (min.)	l/min	12			13
Saughöhe aus offenem Behälter (20 °C)	m	0,5			
Zulaufdruck (max.)	MPa	1			
Leistungsdaten					
Arbeitsdruck Wasser, mit Standarddüse (CX)	MPa	15 (15)	17 (17)	16,5 (16,5)	13 (13)
Düsengröße der Standarddüse	--	032	027	030	038
Max. Betriebsüberdruck	MPa	20			19
Fördermenge, Wasser	l/min	8,3	8,1	8,0	9,8
Reinigungsmittelansaugung	l/h	0...25			
Rückstoßkraft der Handspritzpistole (max.)	N	23,8	25,4		26,6
Ermittelte Werte gemäß EN 60335-2-79					
Hand-Arm Vibrationswert	m/s^2	2,4			4,1
Unsicherheit K	m/s^2	0,7			0,9
Schalldruckpegel L_{pA} (CX)	dB(A)	72 (74)	72 (75)	75	72 (75)
Unsicherheit K_{pA}	dB(A)	3			
Schallleistungspegel L_{WA} + Unsicherheit K_{WA} (CX)	dB(A)	88 (90)	88 (92)	91 (91)	88 (92)
Maße und Gewichte					
Länge	mm	380			
Breite (CX)	mm	360 (370)			
Höhe	mm	930			
Typisches Betriebsgewicht (CX)	kg	25,2 (27,5)			

Typ		HD 6/13 C	HD 6/13 C	HD 6/13 C	HD 6/13 C
			HD 6/13 CX		
		AR	GB	KAP	SA
Netzanschluss					
Spannung	V	220	230...240	220	
Stromart	Hz	1~50		1~ 60	
Anschlussleistung	kW	2,9		2,9	2,8
Absicherung (träge, Char. C)	A	16	13	15	13
Schutzart	--	IPX5			
Verlängerungskabel 30 m	mm^2	2,5			
Wasseranschluss					
Zulauftemperatur (max.)	°C	60			
Zulaufmenge (min.)	l/min	13			
Saughöhe aus offenem Behälter (20 °C)	m	0,5			
Zulaufdruck (max.)	MPa	1			
Leistungsdaten					
Arbeitsdruck Wasser (mit Standarddüse)	MPa	13			12,5
Düsengröße der Standarddüse	--	038		042	043
Max. Betriebsüberdruck	MPa	19		18	
Fördermenge, Wasser	l/min	9,8		10,0	
Reinigungsmittelansaugung	l/h	0...25			
Rückstoßkraft der Handspritzpistole (max.)	N	26,6			
Ermittelte Werte gemäß EN 60335-2-79					
Hand-Arm Vibrationswert					
Hand-Arm Vibrationswert	m/s^2	4,1		3,7	
Unsicherheit K	m/s^2	0,9			
Schalldruckpegel L_{pA} (CX)	dB(A)	72 (75)		73	
Unsicherheit K_{pA}	dB(A)	3			
Schallleistungspegel L_{WA} + Unsicherheit K_{WA} (CX)	dB(A)	88 (92)		89	
Maße und Gewichte					
Länge	mm	380			
Breite (CX)	mm	360 (370)			
Höhe	mm	930			
Typisches Betriebsgewicht (CX)	kg	25,2 (27,5)		25,2	

Please read and comply with these original instructions prior to the initial operation of your appliance and store them for later use or subsequent owners.

Contents

Device elements . . . . . EN 1
Safety instructions. . . . . EN 1
Proper use . . . . . EN 2
Safety Devices . . . . . EN 2
Environmental protection . . . . EN 2
Before Startup. . . . . EN 3
Start up . . . . . EN 3
Operation . . . . . EN 4
Transport. . . . . EN 5
Storage . . . . . EN 6
Care and maintenance . . . . . EN 6
Troubleshooting . . . . . EN 7
Accessories and Spare Parts . EN 7
Warranty . . . . . EN 8
EU Declaration of Conformity . EN 8
Technical specifications . . . . . EN 9

Device elements

Please unfold the front picture side

1 Nozzle
2 Marking of the nozzle
3 Spray lance EASY!Lock
4 Trigger gun EASY!Lock
5 Safety catch
6 Triggering lever
7 Safety lever
8 High pressure hose EASY!Lock
9 Rubber band (not with appliances with hose drum)
10 Spray lance holder with clamping, for transportation
11 Power switch
12 Carrying handle
13 Quiver for spray lance
14 High-pressure connection EASY!Lock
15 Handle
16 Water connection
17 Detergent suction hose with filter and detergent dosing
18 Sieve
19 Hose hub
20 Union joint
21 Wheel cap
22 Skid/parking runner
23 Nozzle rack for rotor nozzle (rotor nozzle is only included in the scope of delivery with model HD...Plus)
24 Nozzle rack for triple nozzle
25 Transport bracket for surface cleaner
26 Unlocking device push handle
27 Push handle, bottom (slid in)
28 Push handle, top (extended)
29 Storage compartment for hoses
30 Cable clamp
31 Spray lance holder without clamping
32 Hose drum
33 Crank

Colour coding

– The operating elements for the cleaning process are yellow.
– The controls for the maintenance and service are light gray.

Safety instructions

– Before first start-up it is definitely necessary to read the operating instructions and safety indications Nr. 5.951-949.0!
– Please follow the national rules and regulations for fluid spray jets of the respective country.
– Please follow the national rules and regulations for accident prevention of the respective country. Fluid spray jets must be tested regularly and the results of these tests must be documented in writing.
– The appliance/accessories must not be modified.

Hazard levels

⚠ ***DANGER***
Pointer to immediate danger, which leads to severe injuries or death.

⚠ ***WARNING***
Pointer to a possibly dangerous situation, which can lead to severe injuries or death.

⚠ ***CAUTION***
Pointer to a possibly dangerous situation, which can lead to minor injuries.

ATTENTION
Pointer to a possibly dangerous situation, which can lead to property damage.

Symbols on the machine

High-pressure jets can be dangerous if improperly used. The jet may not be directed at persons, animals, live electrical equipment or at the appliance itself.

According to applicable regulations, the appliance must never be used on the drinking water net without a system separator. A suitable system separator by KÄRCHER or alternatively a system separator according to EN 12729 type BA must be used.
Water that was flowing through a system separator is considered non-drinkable.

Proper use

Use this high pressure cleaner exclusively for

- Cleaning using low pressure jet and detergent (for e.g. for cleaning machines, cars, buildings, tools),
- For cleaning using high pressure jet without detergent (for e.g. for cleaning facades, terraces, garden appliances).

For stubborn soiling we recommend the use of a rotor nozzle (only included in the scope of delivery with model HD...Plus)

Quality requirements for water:

ATTENTION

Only clean water may be used as high pressure medium. Impurities will lead to increased wear and tear or formation of deposits in the appliance.
If recycled water is used, the following limit values must not be exceeded.

pH value	6,5...9,5
electrical conductivity *	Conductivity fresh water +1200 µS/cm
settleable solids **	< 0,5 mg/l
total suspended solids ***	< 50 mg/l
Hydrocarbons	< 20 mg/l
Chloride	< 300 mg/l
Sulphate	< 240 mg/l
Calcium	< 200 mg/l
Total hardness	< 28 °dH < 50 °TH < 500 ppm (mg $CaCO_3$/l)
Iron	< 0,5 mg/l
Manganese	< 0,05 mg/l
Copper	< 2 mg/l
Active chloride	< 0,3 mg/l
free of bad odours	
* Maximum total 2000 µS/cm ** Test volume 1 l, settling time 30 min *** no abrasive substances	

Safety Devices

Safety devices serve for the protection of the user and must not be put out of operation or bypassed with respect to their function.

Pressure switch

If the pulling lever on the trigger gun is released the pressure switch turns off the pump, the high-pressure jet is stopped. If the pulling lever is pulled the pump is turned on again.

Environmental protection

	The packaging material can be recycled. Please do not throw the packaging material into household waste; please send it for recycling.
	Old appliances contain valuable materials that can be recycled; these should be sent for recycling. Batteries, oil, and similar substances must not enter the environment. Please dispose of your old appliances using appropriate collection systems.

Electrical and electronic devices often contain components which could potentially pose a danger to human health and the environment if handled or disposed of incorrectly. However, these components are necessary for the proper operation of the device. Devices marked with this symbol must not be disposed of with regular household rubbish.

Notes about the ingredients (REACH)
You will find current information about the ingredients at:
www.kaercher.com/REACH

Before Startup

Attaching the Accessories

➔ Attach the wheel caps.

Note: The EASY!Lock system joins components with a quick-fasten thread solidly and securely with just one turn.

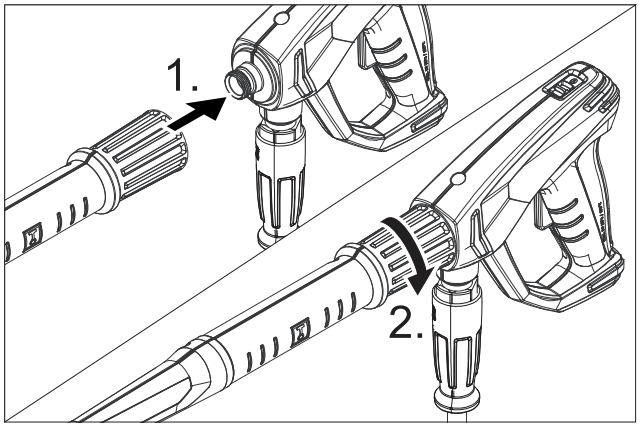

➔ Mount the nozzle on the spray lance (marking on the adjustment ring at the top) and hand-tighten it (EASY!Lock).
➔ Join the spray lance with the trigger gun and tighten until hand-tight (EASY!Lock).
➔ Release the unlocking device of the push handle.
➔ Pull the push handle out to its end position.

In devices without hose drum:

➔ Join the high-pressure hose with trigger gun and high-pressure connection of the appliance and tighten until hand-tight (EASY!Lock).

In devices with hose drum:

➔ Insert the crank in the hose drum shaft and lock it in.
➔ Before rolling up, stretch out the high pressure hose.
➔ Wind the high pressure hose in uniform layers on the hose drum by rotating the crank. Select the rotation direction in such a way that the high pressure hose does not get bent.
➔ Join the high pressure hose with trigger gun and tighten until hand-tight (EASY!Lock).

Start up

⚠ ***WARNING***

Risk of injury! Appliance, accessories, supply lines and connections must be in fault-free condition. If they are not in a perfect state then the appliance must not be used.

Electrical connection

⚠ ***DANGER***

Danger of injury by electric shock.

– *It is imperative to connect the appliance to the electric mains by means of a plug. It is forbidden to permanently connect the appliance to the power supply. The plug serves for the disconnection from the mains.*
– *The plug and coupling of the extension cable used must be watertight.*
– *Use the extension cord that has an adequate cross-section (see "Technical Data") and unwind it fully from the cable drum.*

For connection values, see type plate/technical data.

➔ Unwind the mains cable and place it on the floor.
➔ Insert the mains plug into a socket.

Water connection

Connection to the water supply

⚠ ***WARNING***

Observe regulations of water supplier.

According to applicable regulations, the appliance must never be used on the drinking water net without a system separator. A suitable system separator by KÄRCHER or alternatively a system separator according to EN 12729 type BA must be used.
Water that was flowing through a system separator is considered non-drinkable.

⚠ ***CAUTION***

Always connect the system separator to the water supply, never directly to the appliance!

For connection values refer to technical specifications

➔ Connect the supply hose (min. length 7.5 m, minimum diameter 1/2“) to the water connection point of the machine and at the water supply point (for e.g. a tap).

Note:
The supply hose is not included.
➔ Open the water supply.

Drawing in water from open reservoirs

➔ Screw the suction hose with filter (order no. 4.440-238.0) to the water connection.
➔ Appliance ventilation:
Unscrew the nozzle from the spray lance.
Switch on the appliance and let it run until the water exiting is bubble-free.
Let the appliance run for 10 seconds – then switch off the appliance switch.
Repeat the procedure several times.
➔ Switch off the appliance and fit the nozzle again.

Operation

⚠ ***DANGER***
Risk of explosion!
Do not spray flammable liquids.
If the appliance is used in hazardous areas (e.g. filling stations) the corresponding safety regulations must be observed.
Risk of injury! Hold the hand spray gun and the spray pipe firmly with both hands.
Risk of injury! The trigger and safety lever may not be locked during the operation.
Risk of injury! Contact Customer Service if the safety lever is damaged.
Risk of injury from high-pressure water jet. Slide the safety catch on the trigger gun forward before performing any work with the appliance.
⚠ ***CAUTION***
Clean engines only at places with corresponding oil separators (environmental safety).

Opening/closing the trigger gun

➔ To open the trigger gun: Actuate the safety lever and trigger.
➔ To close the hand spray gun: Release the safety lever and trigger.

High pressure operation

The appliance can be operated in a vertical or horizontal position.
Note:
The appliance is equipped with a pressure switch. The motor starts up only when the trigger gun is open.
➔ Device with hose drum:
Roll off the high pressure hose totally from the hose drum.
➔ Set the appliance switch to "I".
➔ Release the trigger gun. To do so, push the safety catch towards the back.
➔ Open the hand spray gun.

Select spray type

➔ Close the hand spray gun.
➔ Turn the casing of the nozzle till the desired symbol matches the marking.

	High pressure circular spray (0°) for specially stubborn dirt
CHEM	Flat low pressure spray (CHEM) for operating using detergents or cleaning at low pressure.
	High pressure flat spray (25°) for large dirt areas

Operation with detergent

⚠ ***WARNING***
Unsuitable detergents can cause damage to the appliance and to the object to be cleaned. Use only those detergents that have been approved by Kärcher. Observe the dosage and other instructions provided with these detergents. For considerate treatment of the environment use detergent economically.
Follow the safety instructions for using detergents.
Kärcher detergents ensure smooth functioning. Please consult us or ask for our catalogue or our detergent information sheets.
➔ Take out detergent suck hose.
➔ Adjust the suction volume of the detergent solution at the detergent filter.

➔ Suspend end of suction hose in a container filled with detergent.
➔ Set nozzle to "CHEM".

Recommended cleaning method

➔ Spray the detergent sparingly on the dry surface and allow it to react, but not to dry.
➔ Spray off loosened dirt with the high-pressure ray.
➔ Set the suction flow on the detergent filter to the maximum quantity after operation.
➔ Start the appliance and rinse for one minute.

Interrupting operation

➔ Close the hand spray gun.
The appliance switches off.
➔ Secure the trigger gun. To do so, push the safety catch towards the front.

Note:
When switching off the appliance, the water pressure is reduced by approx. 70%. This reduces the actuating force of the hand spray gun and the service life of the appliance is increased.

After the interruption:

➔ Release the trigger gun. To do so, push the safety catch towards the back.
➔ Open the hand spray gun.
The appliance will switch on again.

Turn off the appliance

➔ Shut off water supply.
➔ Open the hand spray gun.
➔ Switch on the pump with the power switch and allow to run for about 5-10 seconds.
➔ Close the hand spray gun.
➔ Set the appliance switch to "0/OFF“.
➔ Pull main plug out of socket with dry hands only.
➔ Remove water connection.
➔ Activate hand spray gun until device is pressure less.
➔ Secure the trigger gun. To do so, push the safety catch towards the front.

Storing the Appliance

➔ Place the spray lance with the trigger gun into the quiver for the spray lance and snap it into place in the spray lance holder.
➔ Wind the connection cable around the cable holder.
➔ Coil up the high pressure hose, hang it over the hose rack and secure it by means of the rubber band.
or
Coil up the high-pressure hose on the hose drum. Fold down the handle of the crank.
➔ Fasten the plug with the mounted clip.
➔ Press the unlocking device of the push handle and slide the push handle in.

Frost protection

ATTENTION
Frost will destroy the not completely water drained device.
Store the appliance in a frost free area.

If you cannot store it in a frost-free place:

➔ Drain water.
➔ Pump in conventional frost protection agents through the appliance.

Note:
Use normal glycol-based anti-freezing agents for automobiles.
Observe handling instructions of the anti-freeze agent manufacturer.

➔ Operate device for max. 1 minute until the pump and conduits are empty.

Transport

⚠ ***CAUTION***
Risk of personal injury or damage! Mind the weight of the appliance during transport.
ATTENTION
Protect the trigger from damage during transport.

➔ In order to transport the appliance over longer distances, pull it behind you holding on to the push handle.
➔ In order to carry the appliance, hold on to the handles.

➔ In order to climb stairs, pull the appliance up step by step. The skids protect the casing from damage.
➔ When transporting in vehicles, secure the appliance according to the guidelines from slipping and tipping over.

Transport bracket for surface cleaner

➔ Attach the connecting piece of the surface cleaner to the bolt at the high-pressure cleaner.
➔ Screw on the union nut by approx. 1 rotation.

Transport by crane

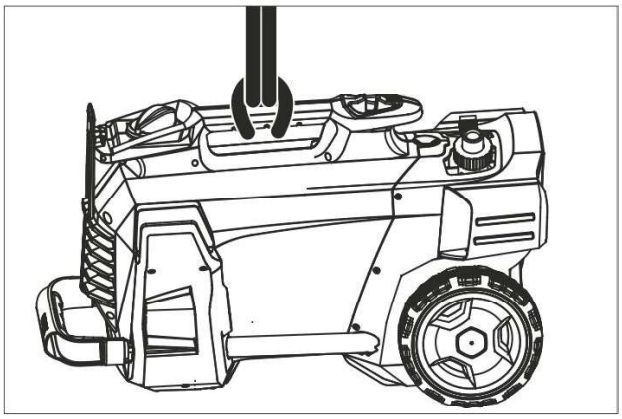

➔ Attach the lifting device to the carrying handle of the appliance.

Safety information about cranes

⚠ ***DANGER***

Risk of injury due to machine dropping.

– *Adhere to the local accident prevention guidelines and safety notes.*
– *Check the carrying handle for damage prior to every transportation by crane.*
– *Check the lifting unit for damage prior to each transport by crane.*
– *Only lift the appliance using the carrying handle.*
– *Do not use stop chains.*
– *Protect the lifting device from inadvertent load release.*
– *Remove spray lance with trigger gun, nozzles, surface cleaner and other loose objects prior to transportation by crane.*
– *Do not transport any articles on the appliance during the lifting process.*
– *The appliance must only be transported by properly trained crane personnel.*
– *Do stand below the load.*
– *Ensure that no persons are present in the immediate vicinity of the crane.*
– *Do not leave the appliance on the crane unattended.*

Storage

⚠ ***CAUTION***

Risk of personal injury or damage! Consider the weight of the appliance when storing it.

This appliance must only be stored in interior rooms.

Care and maintenance

⚠ ***DANGER***

Risk of injury by inadvertent startup of appliance and electrical shock.
Prior to all work on the appliance, switch off the appliance and pull the power plug.

Safety inspection/ maintenance contract

You can sign with your dealer a contract for regular safety inspection or even sign a maintenance contract. Please take advice on this matter.

Before each use

➔ Check connection cable for damages (risk of electrical shock); get the damaged connection cable replaced immediately by an authorised customer service person/ electrician.
➔ Check the high pressure hose for damages (risk of bursting).
Please arrange for the immediate exchange of a damaged high-pressure hose.
➔ Check appliance (pump) for leaks.
3 drops per minute are permitted and can come out from the lower side of the appliance. Call Customer Service if there is heavy leakage.

Weekly

➔ Clean the sieve in the water connection.
➔ Clean filter at the detergent suck hose.

Every 500 operating hours, at least annually

➔ Have the maintenance of the device performed by the customer service.

Clean the sieve in the water connection

➔ Unscrew the covering nut.
➔ Pull out the hose nipple with the sieve.
➔ Clean the sieve from the outside and rinse it.

Note:
Align the hexagon of the hose nipple in the appliance for connection.

➔ Insert the hose nipple with the sieve and tighten the union nut.

Troubleshooting

⚠ ***DANGER***

Risk of injury by inadvertent startup of appliance and electrical shock.

– *Prior to all work on the appliance, switch off the appliance and pull the power plug.*
– *Get the electrical components checked and repaired only by authorised customer service persons.*
– *Contact an authorised customer service person in case of problems not mentioned in this chapter or if you are in doubt or when you have been explicitly asked to do so.*

Appliance is not running

➔ Check connection cable for damages.
➔ Check the supply voltage.
➔ If the appliance is overheated:
Set the appliance switch to "0".
Allow machine to cool down at least for 15 minutes.
Set the appliance switch to "1".
➔ Call Customer Service in case of electrical defects.

Pressure does not build up in the appliance

➔ Set nozzle to "High pressure".
➔ Deaerate the appliance (see "Start-up")
➔ Clean the sieve in the water connection.
➔ Check water supply level (refer to technical data).
➔ Clean the nozzle.
➔ Replace the nozzle.
➔ Contact Customer Service if needed.

Pump leaky

3 drops of water per minute are permitted and can leak from the bottom of the appliance.

➔ With stronger leak, have device checked by customer service.

Pump is vibrating

➔ Check suction pipes for water and detergent and ensure that they are leakproof.
➔ Set the suction flow on the detergent filter to the minimum quantity.
➔ Deaerate the appliance (see "Start-up")
➔ Contact Customer Service if needed.

Detergent is not getting sucked in

➔ Set nozzle to "CHEM".
➔ Increase the suction flow at the detergent filter.
➔ Check/ clean detergent suction hose with filter.
➔ Contact Customer Service if needed.

Accessories and Spare Parts

Only use original accessories and spare parts, they ensure the safe and trouble-free operation of the device.
For information about accessories and spare parts, please visit www.kaercher.com.

Warranty

The warranty terms published by the relevant sales company are applicable in each country. We will repair potential failures of your appliance within the warranty period free of charge, provided that such failure is caused by faulty material or defects in manufacturing. In the event of a warranty claim please contact your dealer or the nearest authorized Customer Service centre. Please submit the proof of purchase.

EU Declaration of Conformity

We hereby declare that the machine described below complies with the relevant basic safety and health requirements of the EU Directives, both in its basic design and construction as well as in the version put into circulation by us. This declaration shall cease to be valid if the machine is modified without our prior approval.

Product: High pressure cleaner
Type: 1.520-xxx
Relevant EU Directives
2006/42/EC (+2009/127/EC)
2014/30/EU
2000/14/EC
Applied harmonized standards
EN 60335–1
EN 60335–2–79
EN 55014–1: 2006+A1: 2009+A2: 2011
EN 55014–2: 1997+A1: 2001+A2: 2008
EN 62233: 2008
EN 61000–3–2: 2006+A1: 2009+A2: 2009
EN 61000–3–3: 2008
HD 5/12 C, HD 5/12 CX, HD 513 C, HD 5/13 CX
EN 61000–3–11: 2000
HD 5/15 C, HD 5/15 CX, HD 5/17 C, HD 5/17 CX, HD 6/13 C, HD 6/13 CX
Applied conformity evaluation method
2000/14/EC: Appendix V
Sound power level dB(A)
HD 5/12 C, HD 5/13 C, HD 5/15 C, HD 5/17 C, HD 6/13 C
Measured: 86
Guaranteed: 88
HD 5/12 CX, HD 5/13 CX, HD 5/17 CX, HD 6/13 CX
Measured: 89
Guaranteed: 92
HD 5/15 CX
Measured: 87
Guaranteed: 90

The undersigned act on behalf and under the power of attorney of the company management.

H. Jenner
CEO

i.V. S. Reiser
Head of Approbation

Authorised Documentation Representative
S. Reiser

Alfred Kärcher GmbH Co. KG
Alfred-Kärcher-Str. 28 - 40
71364 Winnenden (Germany)
Phone: +49 7195 14-0
Fax: +49 7195 14-2212

Winnenden, 2016/03/01

Technical specifications

Type		HD 5/12 C HD 5/12 CX	HD 5/12 C HD 5/12 CX	HD 5/12 C HD 5/12 CX
		EU	GB	CH
Main Supply				
Voltage	V	230	230...240	230
Current type	Hz	1~ 50		
Connected load	kW	2,5	2,5	2,2
Protection (slow, char. C)	A	16	13	10
Type of protection	--	IPX5		
Extension cord 30 m	mm^2	2,5		
Water connection				
Max. feed temperature	°C	60		
Min. feed volume	l/min	12		
Suck height from open container (20 °C)	m	0,5		
Max. feed pressure	MPa	1		
Performance data				
Operating pressure of water (using standard nozzle)	MPa	12	12	11,5
Size of standard nozzle	--	035	035	038
Max. operating over-pressure	MPa	17,5	17,5	17,1
Water flow rate	l/min	8,3		
Detergent suck in	l/h	0...25		
Max. recoil force of trigger gun	N	21,3		
Values determined as per EN 60335-2-79				
Hand-arm vibration value	m/s^2	3,6		
Uncertainty K	m/s^2	0,9		
Sound pressure level L_{pA} (CX)	dB(A)	72 (75)		
Uncertainty K_{pA}	dB(A)	3		
Sound pressure level L_{WA} + Uncertainty K_{WA} (CX)	dB(A)	88 (92)		
Dimensions and weights				
Length	mm	380		
Width (CX)	mm	360 (370)		
Height	mm	930		
Typical operating weight (CX)	kg	23,7 (26)		

Type		HD 5/12 C	HD 5/12 C	HD 5/12 C	HD 5/13 C
		HD 5/12 CX			HD 5/13 CX
		AU	KAP	SA	EU
Main Supply					
Voltage	V	240	220		230
Current type	Hz	1~ 50	1~60		1~50
Connected load	kW	2,2	2,4		2,6
Protection (slow, char. C)	A	10	15	13	16
Type of protection	--	IPX5			
Extension cord 30 m	mm^2	2,5			
Water connection					
Max. feed temperature	°C	60			
Min. feed volume	l/min	12			
Suck height from open container (20 °C)	m	0,5			
Max. feed pressure	MPa	1			
Performance data					
Operating pressure of water (using standard nozzle)	MPa	11,5	12		13
Size of standard nozzle	--	038	036		034
Max. operating over-pressure	MPa	17,1	18		17,5
Water flow rate	l/min	8,3			
Detergent suck in	l/h	0...25			
Max. recoil force of trigger gun	N	21,3			22,2
Values determined as per EN 60335-2-79					
Hand-arm vibration value	m/s^2	3,6	4,2		3,6
Uncertainty K	m/s^2	0,9			
Sound pressure level L_{pA} (CX)	dB(A)	72 (75)	74		72 (75)
Uncertainty K_{pA}	dB(A)	3			
Sound pressure level L_{WA} + Uncertainty K_{WA} (CX)	dB(A)	88 (92)	90		88 (92)
Dimensions and weights					
Length	mm	380			
Width (CX)	mm	360 (370)			
Height	mm	930			
Typical operating weight (CX)	kg	23,7 (26)	25,2		23,7 (26)

Type		HD 5/15 C	HD 5/17 C	HD 5/17 C	HD 6/13 C
		HD 5/15 CX	HD 5/17 CX	HD 5/17 CX	HD 6/13 CX
		EU	EU	KAP	EU
Main Supply					
Voltage	V	230		220	230
Current type	Hz	1~ 50		1~60	1~ 50
Connected load	kW	2,8	3,0	3,0	2,9
Protection (slow, char. C)	A	16		15	16
Type of protection	--	IPX5			
Extension cord 30 m	mm^2	2,5			
Water connection					
Max. feed temperature	°C	60			
Min. feed volume	l/min	12			13
Suck height from open container (20 °C)	m	0,5			
Max. feed pressure	MPa	1			
Performance data					
Working pressure of water using standard nozzle (CX)	MPa	15 (15)	17 (17)	16,5 (16,5)	13 (13)
Size of standard nozzle	--	032	027	030	038
Max. operating over-pressure	MPa	20			19
Water flow rate	l/min	8,3	8,1	8,0	9,8
Detergent suck in	l/h	0...25			
Max. recoil force of trigger gun	N	23,8	25,4		26,6
Values determined as per EN 60335-2-79					
Hand-arm vibration value	m/s^2	2,4			4,1
Uncertainty K	m/s^2	0,7			0,9
Sound pressure level L_{pA} (CX)	dB(A)	72 (74)	72 (75)	75	72 (75)
Uncertainty K_{pA}	dB(A)	3			
Sound pressure level L_{WA} + Uncertainty K_{WA} (CX)	dB(A)	88 (90)	88 (92)	91 (91)	88 (92)
Dimensions and weights					
Length	mm	380			
Width (CX)	mm	360 (370)			
Height	mm	930			
Typical operating weight (CX)	kg	25,2 (27,5)			

Type		HD 6/13 C	HD 6/13 C	HD 6/13 C	HD 6/13 C
			HD 6/13 CX		
		AR	GB	KAP	SA
Main Supply					
Voltage	V	220	230...240	220	
Current type	Hz	1~50		1~ 60	
Connected load	kW	2,9		2,9	2,8
Protection (slow, char. C)	A	16	13	15	13
Type of protection	--	IPX5			
Extension cord 30 m	mm^2	2,5			
Water connection					
Max. feed temperature	°C	60			
Min. feed volume	l/min	13			
Suck height from open container (20 °C)	m	0,5			
Max. feed pressure	MPa	1			
Performance data					
Operating pressure of water (using standard nozzle)	MPa	13			12,5
Size of standard nozzle	--	038		042	043
Max. operating over-pressure	MPa	19		18	
Water flow rate	l/min	9,8		10,0	
Detergent suck in	l/h	0...25			
Max. recoil force of trigger gun	N	26,6			
Values determined as per EN 60335-2-79					
Hand-arm vibration value					
Hand-arm vibration value	m/s^2	4,1		3,7	
Uncertainty K	m/s^2	0,9			
Sound pressure level L_{pA} (CX)	dB(A)	72 (75)		73	
Uncertainty K_{pA}	dB(A)	3			
Sound pressure level L_{WA} + Uncertainty K_{WA} (CX)	dB(A)	88 (92)		89	
Dimensions and weights					
Length	mm	380			
Width (CX)	mm	360 (370)			
Height	mm	930			
Typical operating weight (CX)	kg	25,2 (27,5)		25,2	