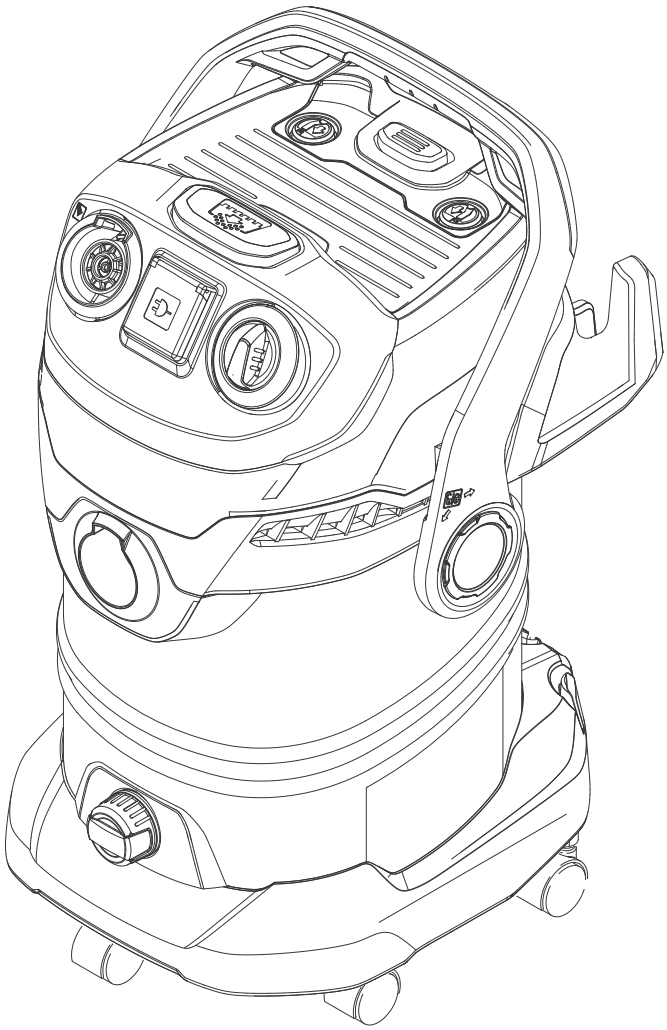

Deutsch	7
English	15
Français	23
Italiano	32
Nederlands	41
Español	50
Português	59
Dansk	68
Norsk	76
Svenska	84
Suomi	92
Ελληνικά	100
Türkçe	110
Русский	118
Magyar	128
Čeština	137
Slovenščina	145
Polski	153
Româneşte	162
Slovenčina	171
Hrvatski	179
Srpski	187
Български	195
Eesti	204
Latviešu	212
Lietuviškai	220
Українська	228
Қазақша	238

Register and win!
www.kaercher.com/register-and-win

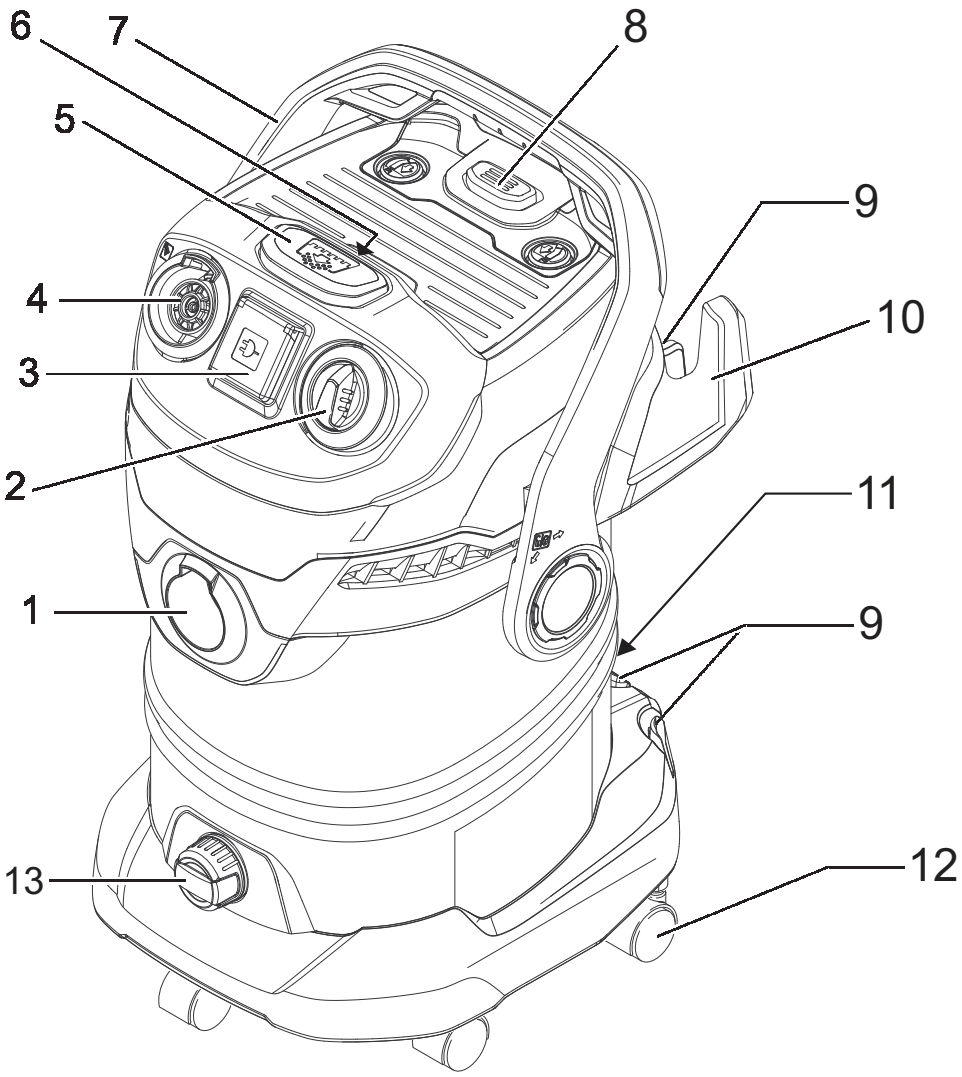

	14 15	16	17	18	19	20	21	22
MV 5	●	●	●	●	●	●	○	○
MV 5 P	●	●	●	●	●	●	●	○
MV 5 Premium	●	●	●	●	●	●	○	○
MV 5 P Premium	●	●	●	●	●	●	●	○
MV 6 P Premium	●	●	●	●	●	●	●	●

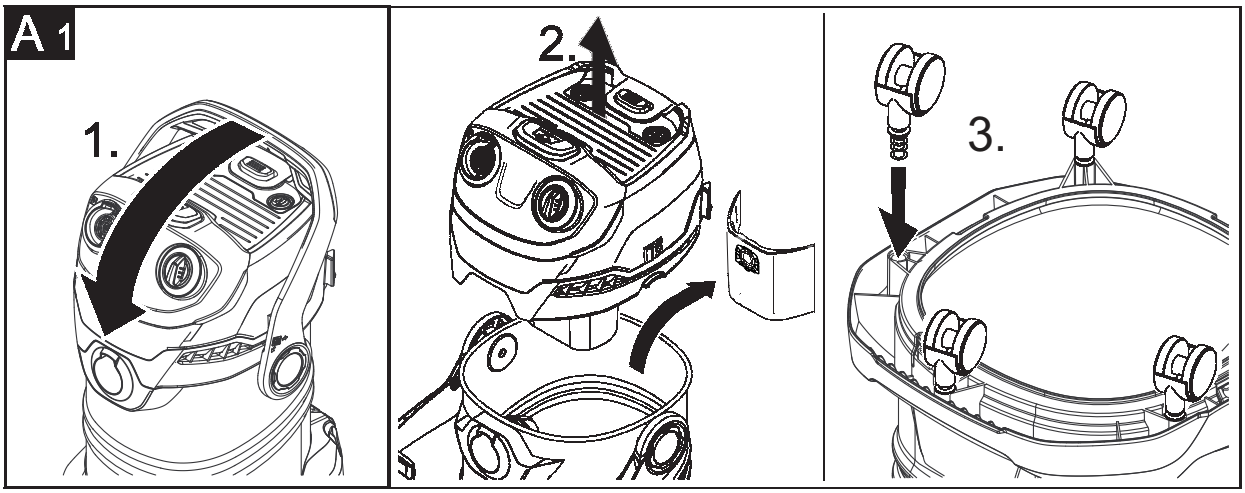
A 1
1.
2.
3.

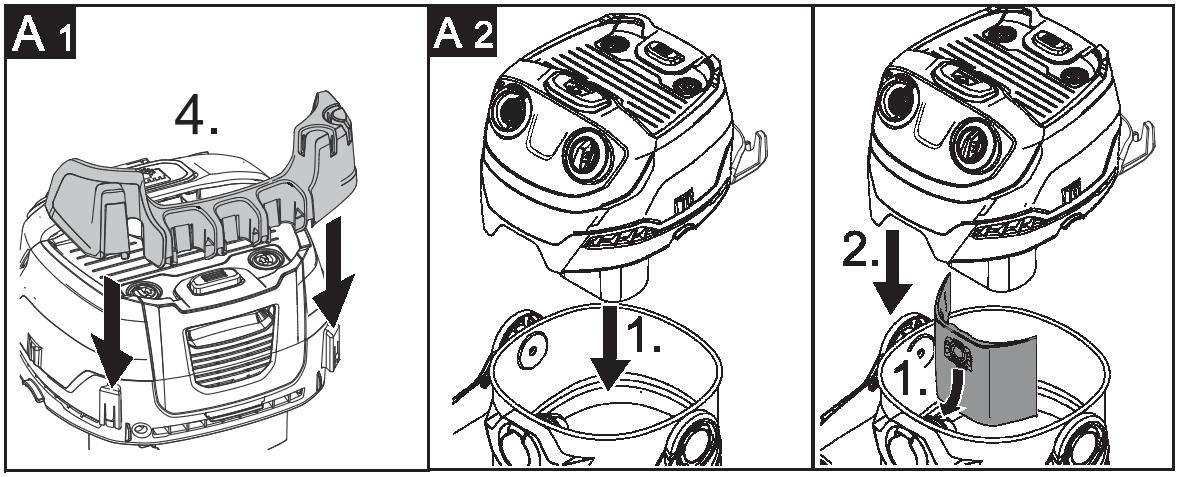
A 1
4.
A 2
1.
2.
1.

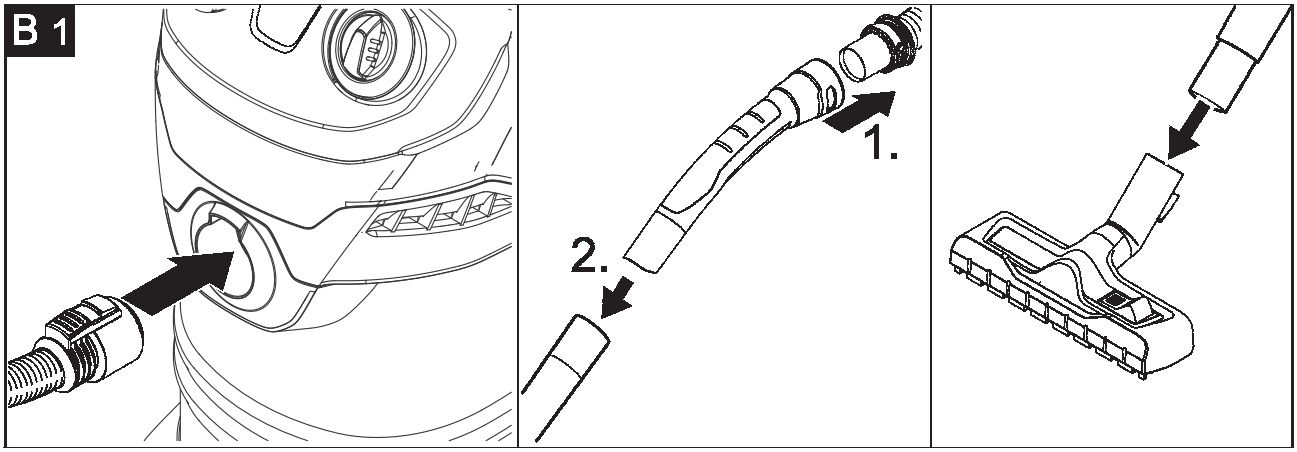
B 1
1.
2.

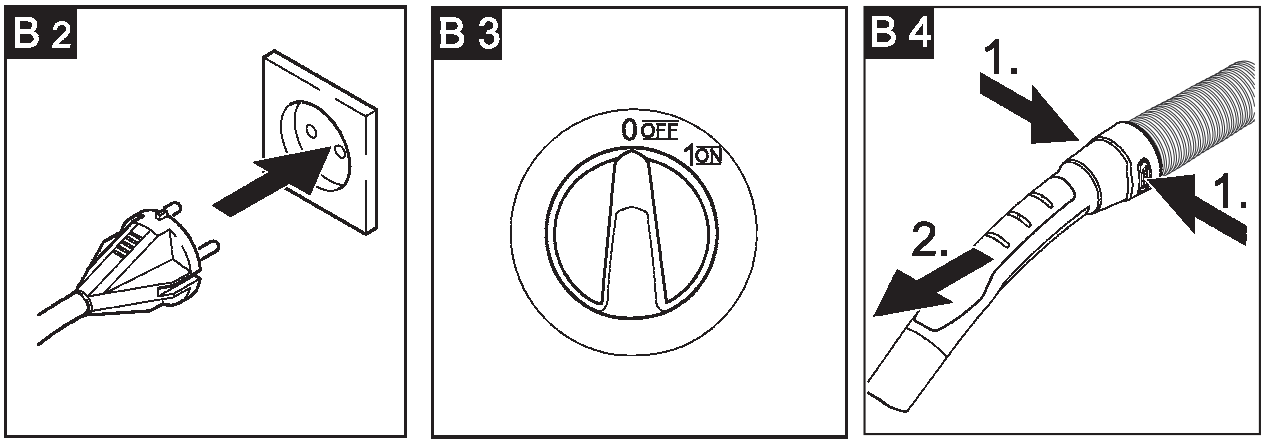
B 2
B 3
0 OFF
1 ON
B 4
1.
2.
1.

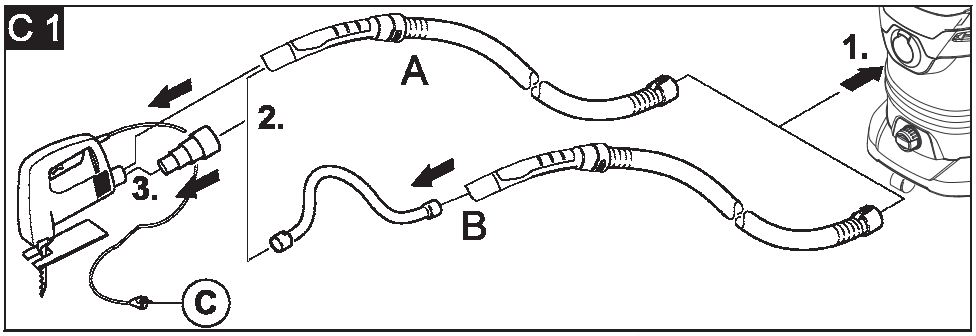
C 1
A
B
1.
2.
3.
C

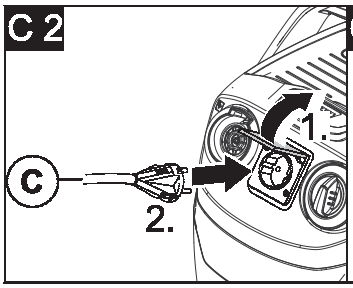
C 2
C
1.
2.

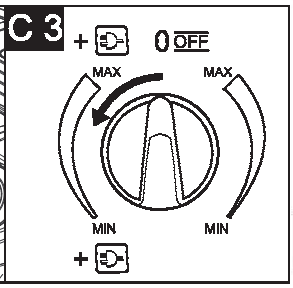
C 3
0 OFF
MAX
MAX
MIN
MIN

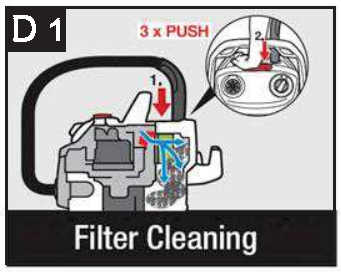
D 1
3 x PUSH
1.
2.
Filter Cleaning

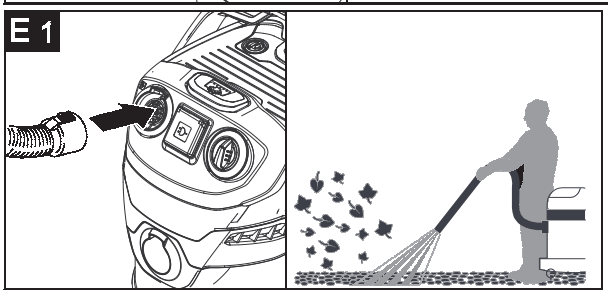
E 1

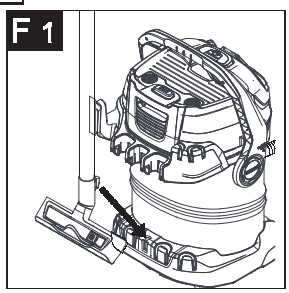
F 1

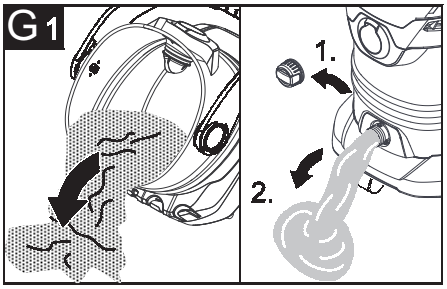
G 1
1.
2.

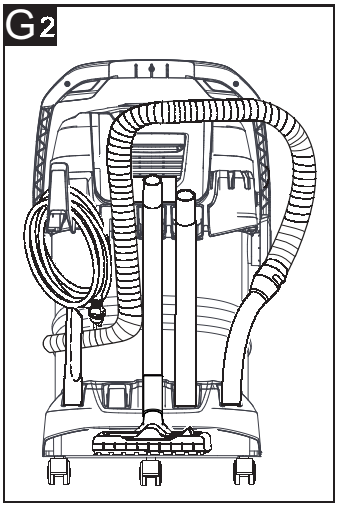
G 2

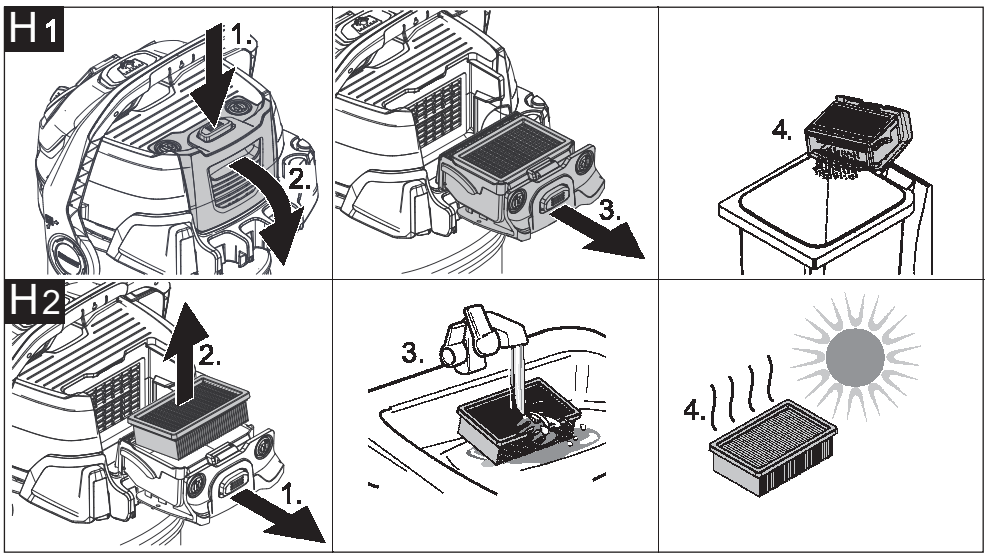
H 1
1.
2.
3.
4.
H 2
2.
1.
3.
4.

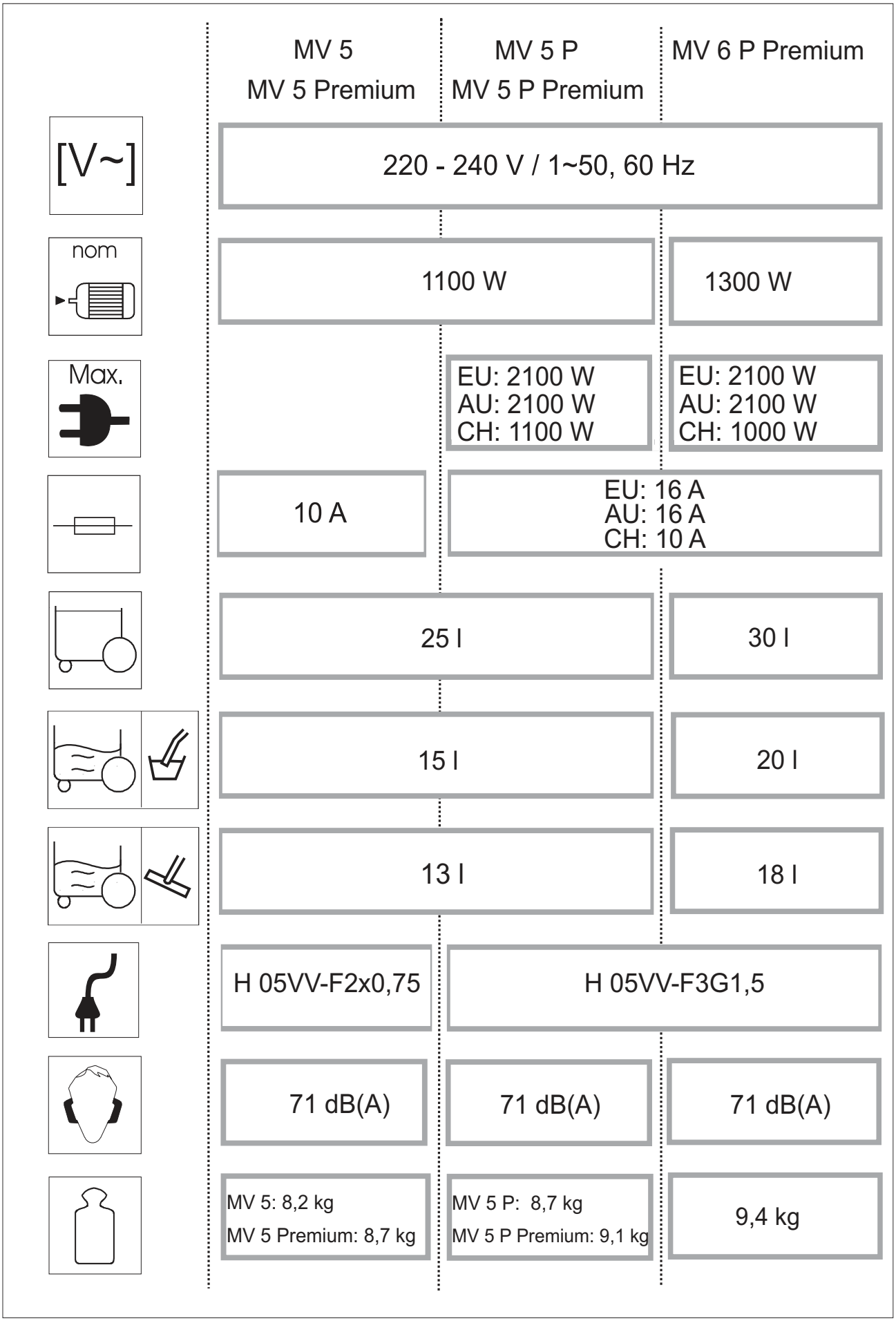
MV 5
MV 5 Premium
MV 5 P
MV 5 P Premium
MV 6 P Premium
[V~]
220 - 240 V / 1~50, 60 Hz
nom
1100 W
1300 W
Max.
EU: 2100 W
AU: 2100 W
CH: 1100 W
EU: 2100 W
AU: 2100 W
CH: 1000 W
10 A
EU: 16 A
AU: 16 A
CH: 10 A
25 l
30 l
15 l
20 l
13 l
18 l
H 05VV-F2x0,75
H 05VV-F3G1,5
71 dB(A)
71 dB(A)
71 dB(A)
MV 5: 8,2 kg
MV 5 Premium: 8,7 kg
MV 5 P: 8,7 kg
MV 5 P Premium: 9,1 kg
9,4 kg

Inhaltsverzeichnis

Sehr geehrter Kunde,

Lesen Sie vor der ersten Benutzung Ihres Gerätes diese Originalbetriebsanleitung, handeln Sie danach und bewahren Sie diese für späteren Gebrauch oder für Nachbesitzer auf.

Das Gerät ist gemäß der in dieser Betriebsanleitung aufgeführten Beschreibungen und Sicherheitshinweise zur Verwendung als Mehrzwecksauger bestimmt.
Dieses Gerät wurde für den privaten Gebrauch entwickelt und ist nicht für die Beanspruchungen des gewerblichen Einsatzes vorgesehen.

- Das Gerät vor Regen schützen. Nicht im Aussenbereich lagern.
- Asche und Ruß dürfen mit diesem Gerät nicht gesaugt werden.

Den Mehrzwecksauger nur benutzen mit:

- Original-Filterbeutel.
- Original-Ersatzteilen, -Zubehör oder -Sonderzubehör.

Der Hersteller haftet nicht für eventuelle Schäden, die durch nicht bestimmungsgemäßen Gebrauch oder falsche Bedienung verursacht werden.

Die Verpackungsmaterialien sind recyclebar. Bitte werfen Sie die Verpackungen nicht in den Hausmüll, sondern führen Sie diese einer Wiederverwertung zu.

Altgeräte enthalten wertvolle recyclingfähige Materialien, die einer Verwertung zugeführt werden sollten. Bitte entsorgen Sie Altgeräte deshalb über geeignete Sammelsysteme.

Entsorgung von Filter und Filterbeutel

Filter und Filterbeutel sind aus umweltverträglichen Materialien hergestellt. Sofern sie keine eingesaugten Substanzen enthalten, die für den Hausmüll verboten sind, können sie über den normalen Hausmüll entsorgt werden.

Hinweise zu Inhaltsstoffen (REACH)
Aktuelle Informationen zu Inhaltsstoffen finden Sie unter:
www.kaercher.de/REACH

In jedem Land gelten die von unserer zuständigen Vertriebsgesellschaft herausgegebenen Garantiebedingungen. Etwaige Störungen an Ihrem Gerät beseitigen wir innerhalb der Garantiefrist kostenlos, sofern ein Material- oder Herstellungsfehler die Ursache sein sollte. Im Garantiefall wenden Sie sich bitte mit Kaufbeleg an Ihren Händler oder die nächste autorisierte Kundendienststelle.

Bei Fragen oder Störungen hilft Ihnen unsere KÄRCHER-Niederlassung gerne weiter.

Eine Auswahl der am häufigsten benötigten Ersatzteile finden Sie am Ende der Betriebsanleitung.
Ersatzteile und Zubehör erhalten Sie bei ihrem Händler oder bei ihrer KÄRCHER-Niederlassung.

Sicherheitshinweise

- *Dieses Gerät ist nicht dafür bestimmt, durch Personen mit eingeschränkten physischen, sensorischen oder geistigen Fähigkeiten oder mangels Erfahrungen und/ oder mangels Wissen benutzt zu werden, es sei denn, sie werden durch eine für ihre Sicherheit zuständige Person beaufsichtigt oder erhielten von ihr Anweisungen, wie das Gerät zu benutzen ist und haben die daraus resultierenden Gefahren verstanden.*
- *Kinder dürfen das Gerät nur dann verwenden, wenn sie über 8 Jahre alt sind und wenn sie durch eine für ihre Sicherheit zuständige Person beaufsichtigt werden oder von ihr Anweisungen erhielten, wie das Gerät zu benutzen ist und die daraus resultierenden Gefahren verstanden haben.*
- *Kinder dürfen mit dem Gerät nicht spielen.*
- *Kinder beaufsichtigen, um sicherzustellen, dass sie nicht mit dem Gerät spielen.*
- *Die Reinigung und Anwenderwartung dürfen von Kindern nicht ohne Aufsicht durchgeführt werden.*
- *Verpackungsfolien von Kindern fernhalten, es besteht Erstickungsgefahr!*
- *Gerät nach jedem Gebrauch und vor jeder Reinigung/Wartung ausschalten.*
- *Brandgefahr. Keine brennenden oder glimmenden Gegenstände aufsaugen.*
- *Der Betrieb in explosionsgefährdeten Bereichen ist untersagt.*

⚠ ***Elektrischer Anschluss***

Das Gerät nur an Wechselstrom anschließen. Die Spannung muss mit dem Typenschild des Gerätes übereinstimmen.

⚠ ***Stromschlaggefahr***

Netzstecker und Steckdose niemals mit feuchten Händen anfassen.
Netzstecker nicht durch Ziehen an der Anschlussleitung aus der Steckdose ziehen.
Anschlussleitung mit Netzstecker vor jedem Betrieb auf Schäden prüfen. Beschädigte Anschlussleitung unverzüglich durch autorisierten Kundendienst/Elektro-Fachkraft austauschen lassen, um Gefährdungen zu vermeiden.
Zur Vermeidung von Elektrounfällen empfehlen wir, Steckdosen mit vorgeschaltetem Fehlerstrom-Schutzschalter (max. 30 mA Nennauslöse-Stromstärke) zu benutzen.

⚠ WARNUNG
Bestimmte Stoffe können durch die Verwirbelung mit der Saugluft explosive Dämpfe oder Gemische bilden!
Nachfolgende Stoffe niemals aufsaugen:

- *Explosive oder brennbare Gase, Flüssigkeiten und Stäube (reaktive Stäube)*
- *Reaktive Metall-Stäube (z.B. Aluminium, Magnesium, Zink) in Verbindung mit stark alkalischen und sauren Reinigungsmitteln*
- *Unverdünnte starke Säuren und Laugen*
- *Organische Lösungsmittel (z.B. Benzin, Farbverdünner, Aceton, Heizöl).*

Zusätzlich können diese Stoffe die am Gerät verwendeten Materialien angreifen.

⚠ GEFAHR
Für eine unmittelbar drohende Gefahr, die zu schweren Körperverletzungen oder zum Tod führt.
⚠ WARNUNG
Für eine möglicherweise gefährliche Situation, die zu schweren Körperverletzungen oder zum Tod führen könnte.
VORSICHT
Für eine möglicherweise gefährliche Situation, die zu leichten Verletzungen oder zu Sachschäden führen kann.

Gerätebeschreibung

Abbildungen siehe Ausklappseiten!

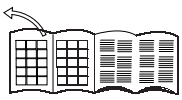

- Diese Betriebsanleitung beschreibt die auf dem vorderen Umschlag aufgeführten Mehrzwecksauger.
- Die Abbildungen zeigen die maximale Ausstattung, je nach Modell gibt es Unterschiede in Ausstattung und mitgeliefertem Zubehör.

Prüfen Sie beim Auspacken den Packungsinhalt auf fehlendes Zubehör oder Beschädigungen. Benachrichtigen Sie bei Transportschäden bitte Ihren Händler.

● im Lieferumfang enthalten
○ mögliches Zubehör

1

Abbildung **B 1**

➔ Zum Anschließen des Saugschlauches beim Saugen.

2

Abbildung **B 3**

➔ **Stellung I**: Saugen oder Blasen.
Stellung 0: Gerät ist ausgeschaltet.

2

Abbildung **B 3**

➔ **Stellung MAX**: Saugen oder Blasen.
➔ **Stellung** + **MAX**: Saugen mit angeschlossenem Elektrowerkzeug
➔ Leistungsregulierung: Bei Bedarf beim Saugen, Blasen oder beim Arbeiten mit einem Elektrowerkzeug Saugleistung reduzieren.
➔ **Stellung 0**: Gerät ausgeschaltet. Elektrowerkzeug ist mit Spannung versorgt.

3 Gerätesteckdose

Hinweis: Maximale Anschlussleistung beachten (siehe Kapitel „Technische Daten“).
Abbildung C 2
➔ Zum Anschluss eines Elektrowerkzeuges.

4 Blasanschluss

Abbildung E 1
➔ Saugschlauch in Blasanschluss einstecken, die Blasfunktion ist damit aktiviert.

5 Filterreinigungstaste

Abbildung D 1
➔ Zum Reinigen des eingebauten Flachfaltenfilters.
Hinweis: Taste nicht bei nassem Flachfaltenfilter betätigen.

6 Griffmulde

➔ Gerätekopf nach dem Entriegeln an der Griffmulde fassen und abnehmen.

7 Tragebügel

Abbildung A 1
➔ Der Tragebügel dient gleichzeitig zur Verriegelung von Gerätekopf und Behälter. Zum Entriegeln den Bügel ganz nach vorne schwenken bis die Verriegelung frei ist.
➔ Gerätekopf an der Griffmulde fassen und abnehmen.

8 Filterkassette und Entriegelungstaste
Abbildung H 1
Abbildung H 2
➔ Zur Reinigung des Filters Entriegelungstaste drücken, Filterkassette herausklappen und entnehmen.

9

Abbildung G 2
➔ Die Zubehöraufnahme ermöglicht die Aufbewahrung von Saugrohren und Saugdüsen am Gerät.

10

Abbildung G 2
➔ Zum Aufbewahren der Netzanschlussleitung.

11

Abbildung F 1
➔ Zum Abstellen der Bodendüse bei Arbeitsunterbrechungen.

12

Abbildung A 1
➔ Behälter umdrehen, Lenkrollen in die Öffnungen am Behälterboden bis zum Anschlag eindrücken.

13

Abbildung G 1
➔ Die Ablassschraube dient der schnellen und komfortablen Entleerung von Schmutzwasser im Behälter. Zur besseren Entleerung Behälter nach vorne kippen.

14

Abbildung A 2
Hinweis: Zum Nasssaugen darf kein Filterbeutel eingesetzt werden!

15

VORSICHT

Immer mit eingesetztem Flachfaltenfilter arbeiten, sowohl beim Nass- als auch beim Trockensaugen!

16 Saugschlauch mit Verbindungsstück

Abbildung B 1

➔ Saugschlauch in Anschluss am Gerät eindrücken, er rastet ein.

➔ Zum Entnehmen Raste mit Daumen drücken und Saugschlauch herausziehen.

Hinweis: Zubehöre, wie z. B. Saugbürsten (optional), können direkt auf das Verbindungsstück aufgesteckt und somit mit dem Saugschlauch verbunden werden.

Für bequemes Arbeiten auch auf engen Räumen.

Der abnehmbare Handgriff kann bei Bedarf zwischen Zubehör und Saugschlauch angebracht werden.

Siehe Position 17.

Empfehlung: Zum Bodensaugen Handgriff auf Saugschlauch stecken.

17 Abnehmbarer Handgriff

Abbildung B 1

➔ Handgriff mit Saugschlauch verbinden, bis er einrastet.

Abbildung B 4

➔ Zur Abnahme des Handgriffes von Saugschlauch, Raste mit Daumen drücken und Handgriff abziehen.

Hinweis: Durch die Abnahme des Handgriffes können Zubehöre auch direkt auf den Saugschlauch gesteckt werden.

Empfehlung: Zum Bodensaugen Handgriff auf Saugschlauch stecken.

18 Saugrohre 2 x 0,5 m

Abbildung B 1

➔ Beide Saugrohre zusammenstecken und mit Handgriff verbinden.

19

Abbildung B 1

Zum bequemen Umschalten zwischen trockenem und nassem Schmutz:

➔ Zum Bodensaugen vom trockenem Schmutz, Stellung mit ausgefahrenen Bürstenstreifen verwenden.

➔ Zum Bodensaugen von Wasser, Stellung mit ausgefahrenen Gummilippen verwenden.

20

➔ Für Kanten, Fugen, Heizkörper und schwer zugängige Bereiche.

21

Abbildung C 1

➔ Zum Verbinden des Saugschlauches mit einem Elektrowerkzeug

➔ Adapter bei Bedarf mit einem Messer an den Anschlussdurchmesser des Elektrowerkzeuges anpassen.

22

Abbildung C 1

➔ Für mehr Flexibilität beim Arbeiten mit Elektrowerkzeugen.
Hinweis: Kann auch mit Adapter verwendet werden.

VORSICHT

Immer mit eingesetztem Flachfaltenfilter arbeiten, sowohl beim Nass- als auch beim Trockensaugen!

Abbildung A 1

➔ Gerätekopf abnehmen, Inhalt aus dem Behälter nehmen.

➔ Behälter umdrehen, Lenkrollen in die Öffnungen am Behälterboden bis zum Anschlag eindrücken.
➔ Gerätekopf aufsetzen und verriegeln.
➔ Halterung für Zubehöraufnahme an Gerätekopfrückseite anklipsen.

Abbildung B 1
➔ Zubehör anschließen.
Abbildung B 2
➔ Netzstecker einstecken.
Abbildung B 3
➔ Gerät einschalten.

VORSICHT
Nur mit trockenem Flachfaltenfilter arbeiten.
Vor dem Einsatz den Filter auf Beschädigungen prüfen und bei Bedarf austauschen.
Abbildung A 2
➔ Zum Saugen von trockenem Schmutz kann bei Bedarf zusätzlich ein Filterbeutel eingesetzt werden.

VORSICHT
Filterreinigung nur ohne eingesetzten Filterbeutel betätigen, da der Filterbeutel sonst beschädigt werden kann.

– Der Füllgrad des Filterbeutels ist abhängig vom aufgesaugten Schmutz.
– Bei Feinstaub, Sand usw... sollte der Filterbeutel häufiger ausgetauscht werden.
– Zugesetzte Filterbeutel können platzen, deshalb den Filterbeutel rechtzeitig wechseln!

VORSICHT
Saugen von kalter Asche nur mit Vorabscheider.
Bestell-Nr. Basic-Ausführung: 2.863-139.0, Premium-Ausführung: 2.863-161.0.

⚠ WARNUNG
Bei Schaumbildung oder Flüssigkeitsaustritt das Gerät sofort ausschalten oder den Netzstecker ziehen!
Keinen Filterbeutel verwenden!
Hinweis: Ist der Behälter voll, schließt ein Schwimmer die Saugöffnung und das Gerät läuft mit erhöhter Drehzahl. Gerät sofort ausschalten und Behälter entleeren.
➔ Zum Aufsaugen von Feuchtigkeit bzw. Nässe auf richtige Bodendüseneinstellung achten und entsprechendes Zubehör anschließen.

➔ Adapter bei Bedarf mit einem Messer an den Anschlussdurchmesser des Elektrowerkzeuges anpassen.
Abbildung C 1
➔ **A**) Beiliegenden Adapter auf den Handgriff des Saugschlauchs stecken und mit dem Anschluss des Elektrowerkzeugs verbinden.
oder
➔ **B**) Für mehr Flexibilität beim Arbeiten den flexiblen Werkzeugschlauch verwenden. Diesen mit Saugschlauch und ggfs. mit Adapter verbinden und am Anschluss des Elektrowerkzeugs anschließen.
Abbildung C 2
➔ **Bei Geräten mit eingebauter Steckdose**: Netzstecker des Elektrowerkzeugs am Sauger einstecken.

Abbildung C 3
-Gerät einschalten (Drehschalter nach links auf Stellung + MAX) und mit der Arbeit beginnen.
Hinweis: Sobald das Elektrowerkzeug eingeschaltet wird, läuft die Saugturbine 0,5 Sekunden verzögert an. Wird das Elektrowerkzeug ausgeschaltet, läuft die Saugturbine noch ca. 5 Sekunden nach, um den Restschmutz im Saugschlauch einzusaugen.

Das Filterreinigungssystem ist für das Saugen von großen Mengen Feinstaub ohne eingesetzten Filterbeutel vorgesehen.
Hinweis: Durch das Filterreinigungssystem kann der verschmutzte Flachfaltenfilter per Knopfdruck gereinigt und die Saugleistung wieder erhöht werden.
Abbildung D 1

➔ Handgriff des Saugschlauches in Zubehöraufnahme am Gerätekopf stecken. Filterreinigungstaste bei eingeschaltetem Gerät 3 x drücken, dabei 4 Sekunden zwischen den einzelnen Betätigungen warten.

Hinweis: Nach mehrmaligem Betätigen der Filterreinigungstaste den Behälter auf sein Füllvolumen überprüfen. Ansonsten kann Schmutz beim Öffnen des Behälters entweichen.

Reinigung von schwer erreichbaren Stellen oder wo das Saugen nicht möglich ist, z.B Laub aus dem Kiesbeet.
Abbildung E 1

➔ Saugschlauch in Blasanschluss einstecken, die Blasfunktion ist damit aktiviert.

Abbildung B 3

➔ Gerät ausschalten.

Abbildung F 1

➔ Bodendüse in die Parkposition einhängen.

➔ Gerät ausschalten und Netzstecker ziehen.

Behälter entleeren

Abbildung G 1

➔ Gerätekopf abnehmen, mit Nass- oder Trockenschmutz gefüllten Behälter entleeren.
Bei Geräten mit Ablassschraube: Trockenschmutz über Behälter entleeren. Zum Entleeren von Flüssigkeiten Ablassschraube verwenden.

Gerät aufbewahren

Abbildung G 2

➔ Netzanschlussleitung und Zubehör am Gerät verstauen. Gerät in trockenen Räumen aufbewahren.

Pflege und Wartung

⚠ GEFAHR
Vor allen Pflege– und Wartungsarbeiten das Gerät ausschalten und den Netzstecker ziehen. Reparaturarbeiten und Arbeiten an elektrischen Bauteilen dürfen nur vom autorisierten Kundendienst durchgeführt werden.
⚠ WARNUNG
Keine Scheuermittel, Glas- oder Allzweckreiniger verwenden! Gerät niemals in Wasser tauchen.

➔ Gerät und Zubehörteile aus Kunststoff mit einem handelsüblichen Kunststoffreiniger pflegen.

➔ Behälter und Zubehör bei Bedarf mit Wasser ausspülen und vor der Weiterverwendung trocknen.

Empfehlung: Nach jeder Anwendung Filterkassette reinigen.

Abbildung H 1

➔ Filterkassette entriegeln, herausklappen und entnehmen, Schmutz aus der Filterkassette über einem Mülleimer ausleeren.

➔ Zur Reinigung des eingesetzten Flachfaltenfilters, Filterkassette gegen den Rand des Mülleimers klopfen. Flachfaltenfilter muss dazu nicht aus der Filterkassette ausgebaut werden.

Bei Bedarf Flachfaltenfilter separat reinigen.

Abbildung H 1

➔ Filterkassette entriegeln, herausklappen und entnehmen.

Abbildung H 2

➔ Flachfaltenfilter aus der Filterkassette herausnehmen und ausklopfen.

➔ Bei Bedarf nur unter fließendem Wasser reinigen, nicht abreiben oder abbürsten.
Vor dem Gebrauch vollständig trocknen lassen.

➔ Zum Schluss den trockenen Flachfaltenfilter wieder in das Gerät einbauen. Filterkassette in das Gerät einsetzen.

Hilfe bei Störungen

Lässt die Saugleistung des Gerätes nach, bitte folgende Punkte prüfen:

➔ Zubehör, Saugschlauch oder Saugrohre sind verstopft, Verstopfung mit einem Stock entfernen.

Abbildung A 2

➔ Filterbeutel ist voll: Neuen Filterbeutel einsetzen.

Abbildung H 2

➔ Flachfaltenfilter ist verschmutzt: Filterkassette herausnehmen und Filter reinigen (siehe Kapitel „Flachfaltenfilter reinigen“).

➔ Beschädigten Flachfaltenfilter austauschen.

Technische Daten

Die Technischen Daten befinden sich auf Seite VI. Nachfolgend die Erklärung der dort verwendeten Symbole.

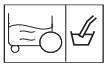

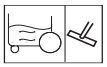

Technische Änderungen vorbehalten!